AXOR

Marke	AXOR
Artikelname	**AXOR ShowerSolutions** Kopfbrause 250/250 1jet mit Deckenanschluss
Art.-Nr.	35308800
Oberfläche	Edelstahl Optic
Netto Preis	2.098,20 EUR

Produktbild

Maßzeichnung

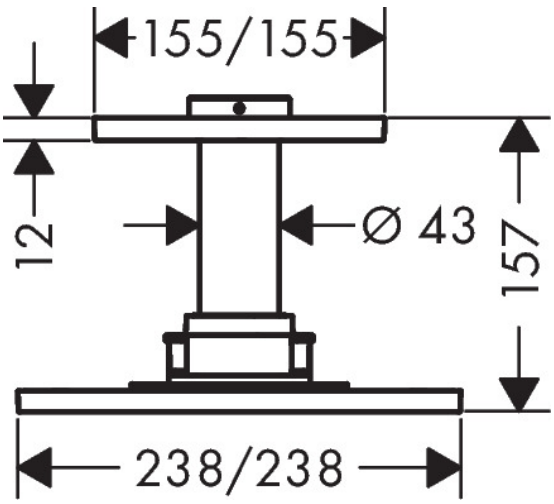

Merkmale

- besteht aus: Kopfbrause, Deckenanschluss
- Brausekopfgröße: 250 x 250 mm
- Strahlart: PowderRain
- Durchflussmenge PowderRain bei 3 bar: 19 l/min
- Funktion ab: 10,9 l/min
- maximale Durchflussmenge bei 3 bar: 19 l/min
- Mindestfließdruck: 1,8 bar
- dynamische Strahldüsen fahren im Betrieb aus
- Material Strahlscheibe: Metall
- Kopfbrause zur Reinigung abnehmbar
- ServiceCard mit Sieb kann zur Reinigung ohne Werkzeug entnommen werden
- Metalldeckenanschluss
- Deckenanschlusslänge: 100 mm
- Montage: Deckenmontage
- Anschlussgröße: DN15
- Anschlussart: Grundkörper
- für Durchlauferhitzer geeignet
- nicht enthalten: Grundkörper

Technologie

Quick Clean

Strahlarten

Zertifikate

DIN DVGW CERT

Marke	AXOR
Artikelname	**AXOR ShowerSolutions** Kopfbrause 250/250 1jet mit Deckenanschluss
Art.-Nr.	35308800
Oberfläche	Edelstahl Optic
Netto Preis	2.098,20 EUR

Benötigtes Zubehör

Produktbild	Artikelname	Art.-Nr.	Preis
	AXOR Grundkörper für Kopfbrause mit Deckenanschluss	26434180	303,20

Marke	AXOR
Artikelname	**AXOR ShowerSolutions** Kopfbrause 250/250 1jet mit Deckenanschluss
Art.-Nr.	35308800
Oberfläche	Edelstahl Optic
Netto Preis	2.098,20 EUR

Durchflussdiagramm

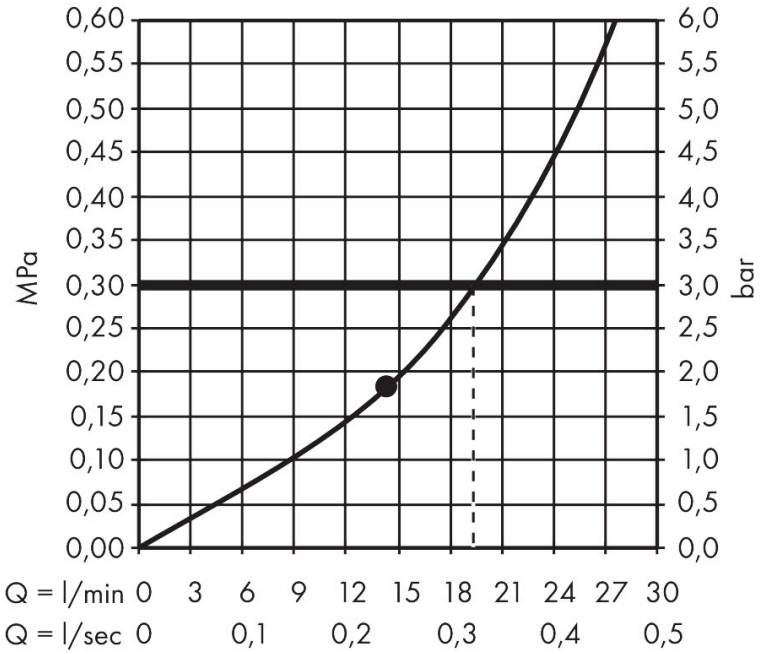

Die Verbrauchswerte wurden praxisnah mit den dazugehörigen Armaturen (Thermostat/Mischer/Unterputzventil) gemessen.

Marke	AXOR
Artikelname	**AXOR ShowerSolutions** Kopfbrause 250/250 1jet mit Deckenanschluss
Art.-Nr.	35308800
Oberfläche	Edelstahl Optic
Netto Preis	2.098,20 EUR

Explosionszeichnung für Baujahr: > 03/19

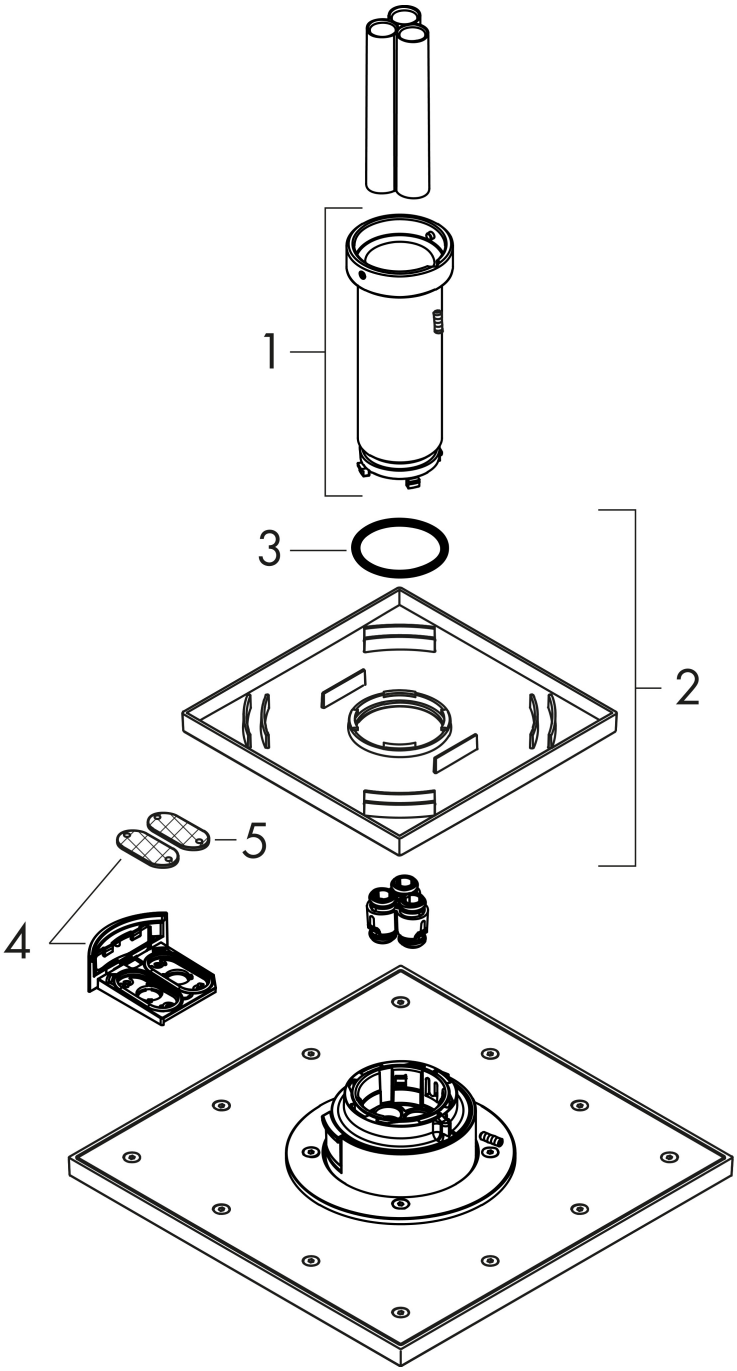

AXOR

Marke	AXOR
Artikelname	**AXOR ShowerSolutions** Kopfbrause 250/250 1jet mit Deckenanschluss
Art.-Nr.	35308800
Oberfläche	Edelstahl Optic
Netto Preis	2.098,20 EUR

Ersatzteilliste für Baujahr: > 03/19

Pos.	Beschreibung	Art.nr.	Preis
1	Hülse	92709800	260,90
2	Rosette 155 / 155 mm	92710800	74,10
3	O-Ring 42x3,5	92708000	3,20
4	Serviceeinheit	93423800	111,60
5	Sieb	93402000	11,30
a	Grundkörper	26434180	303,20
b	Verlängerung	35288800	897,80
c	Adapter für vertauschte Anschlüsse	93941000	8,30