Marke	AXOR
Artikelname	**AXOR Citterio** Einhebel-Waschtischmischer Unterputz für Wandmontage mit Pingriff, Auslauf 160 mm und Rosetten
Art.-Nr.	39113800
Oberfläche	Edelstahl Optic
Netto Preis	1.124,00 EUR

Produktbild

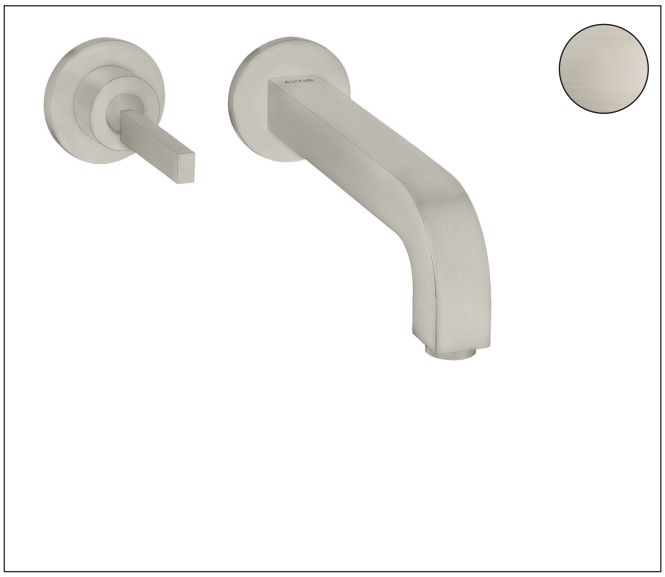

Maßzeichnung

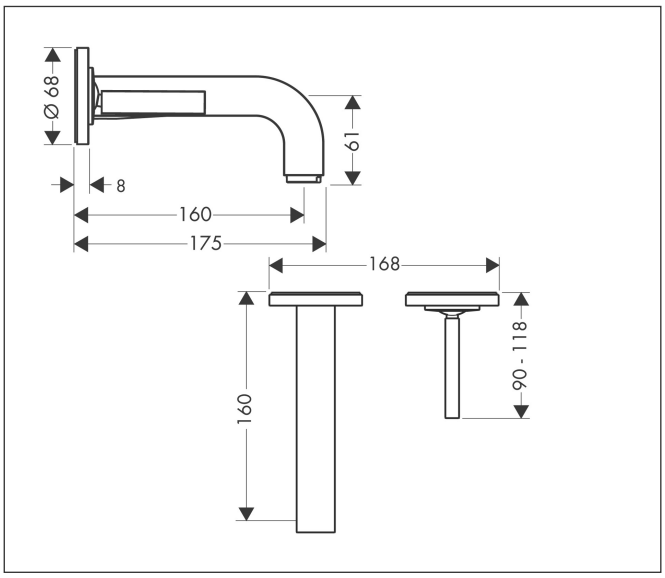

Merkmale

- besteht aus: Einhebel-Waschtischmischer Unterputz für Wandmontage, Ablaufgarnitur
- Ausladung: 160 mm
- Griffvariante: Pingriff
- Strahlart: Normalstrahl
- maximale Durchflussmenge bei 3 bar: 5 l/min
- Keramikmischsystem
- für Durchlauferhitzer geeignet
- unverschließbare Ablaufgarnitur
- Anschlussart: Grundkörper
- Anschlussgröße: DN15
- Griff rechts oder links positionierbar, abhängig von der Installation des Grundkörpers
- EU-Taxonomie: max. 6 l/min - wesentlicher Beitrag (SC) möglich

Technologie

EcoRight · EcoSmart · AirPower · Quick Clean

Strahlarten

Normal Spray

Zertifikate

DIN DVGW CERT

Marke	AXOR
Artikelname	**AXOR Citterio** Einhebel-Waschtischmischer Unterputz für Wandmontage mit Pingriff, Auslauf 160 mm und Rosetten
Art.-Nr.	39113800
Oberfläche	Edelstahl Optic
Netto Preis	1.124,00 EUR

Benötigtes Zubehör

Produktbild	Artikelname	Art.-Nr.	Preis
	AXOR Grundkörper für Einhebel-Waschtischmischer Unterputz für Wandmontage	13623180	288,20

Marke	AXOR
Artikelname	**AXOR Citterio** Einhebel-Waschtischmischer Unterputz für Wandmontage mit Pingriff, Auslauf 160 mm und Rosetten
Art.-Nr.	39113800
Oberfläche	Edelstahl Optic
Netto Preis	1.124,00 EUR

Durchflussdiagramm

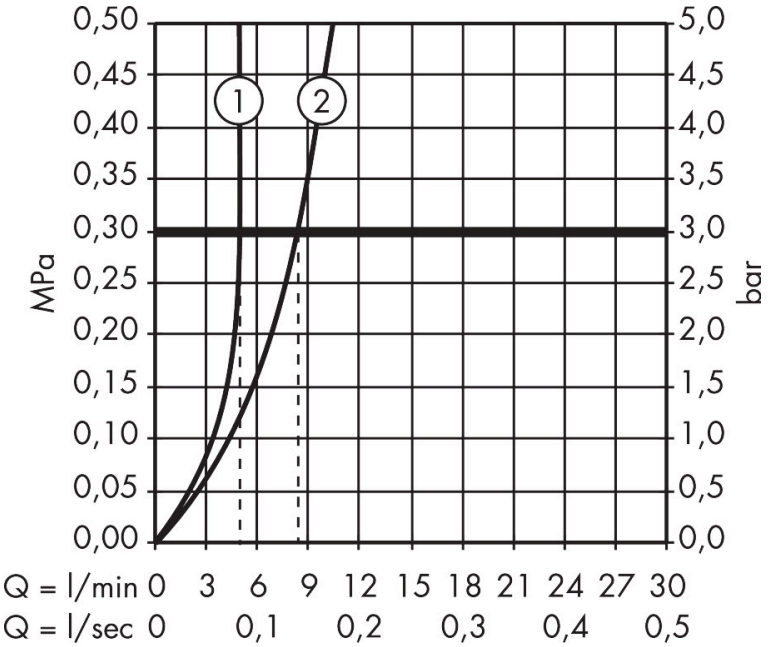

1 Ohne Durchflussbegrenzer
2 Mit Durchflussbegrenzer

Marke	AXOR
Artikelname	**AXOR Citterio** Einhebel-Waschtischmischer Unterputz für Wandmontage mit Pingriff, Auslauf 160 mm und Rosetten
Art.-Nr.	39113800
Oberfläche	Edelstahl Optic
Netto Preis	1.124,00 EUR

Installationsbeispiele

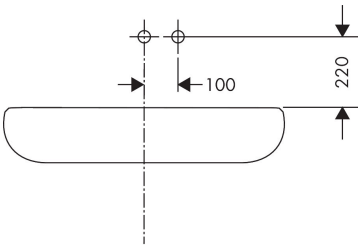

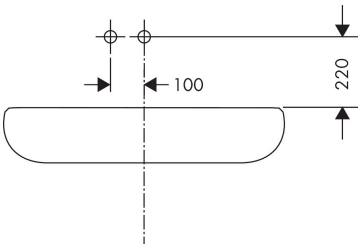

Die Maßangaben unterliegen keramischer Toleranzen bedingt durch Produktionsprozess.