KO22203270001 JS WZ-EINBG.KOMMUNAL,STEIG,QN 6,0

Produktabbildung

Masszeichnung

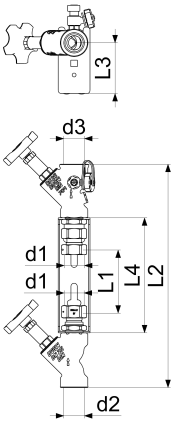

Produktbeschreibung

Wasserzähler-Einbaugarnitur
Steigrohr
Wandabstand nicht verstellbar
WZ-Bügel verzinkt
Anschluss WZ d1 = G 1 1/4
Anschluss Eingang d2 = G 1 1/4
Anschluss Ausgang d3 = G 1 1/4
Q3 = 10m^3/h
DIN-DVGW (KFR+Freistrom)
Geräuschprüfzeichen PA-IX 2292/I (KFR)
PA-IX 2293/I (Freistrom)
Wasserzählerbügel
Freistromventil ohne Entleerung
KFR-Ventil mit Entleerung
OT mit nichtsteigender Spindel
Verschraubungen
Befestigungssatz

Ausschreibungstext

KO22203270001
Schlösser Wasserzähler-Einbaugarnitur
Steigrohr
Wandabstand nicht verstellbar
Werkstoff nach TrinkwV und UBA
Nickelwerte nach TrinkwV und UBA
WZ-Bügel verzinkt
Griffwerkstoff Polyamid
Dichtungen EPDM
d1 = G 1 1/4
d2 = G 1 1/4
d3 = G 1 1/4
L1 = 150mm
L2 = 515mm
L3 = 91mm
L4 = 260mm
Einbaulage senkrecht
Dauerdurchfluss Q3 = 10m^3/h
Betriebsdruck max. 10 bar (PN 10)
Betriebstemperatur max. 90 Grad
Zertifizierung DIN-DVGW (KFR+Freistrom)
Geräuschprüfzeichen PA-IX 2292/I (KFR)
PA-IX 2293/I (Freistrom)
G-Gewinde ISO 228 Teil 1
Trinkwasserverordnung DIN EN 1717
Lieferumfang: Wasserzählerbügel
Freistromventil ohne Entleerung
KFR-Ventil mit Entleerung
OT mit nichtsteigender Spindel
Verschraubungen
Befestigungssatz
Techn.- u. Zertifikatsänd. vorbehalten
Fabrikat Schlösser
Kommunal

VPE: 1
GTIN: 4044997239506
SCIP: 0eefddc4-0bda-4d8c-a27f-3cfd5fb2fafd

SCHLÖSSER Armaturen GmbH & Co. KG
info@schloesser-armaturen.de – www.schloesser-armaturen.de

Explosionszeichnung

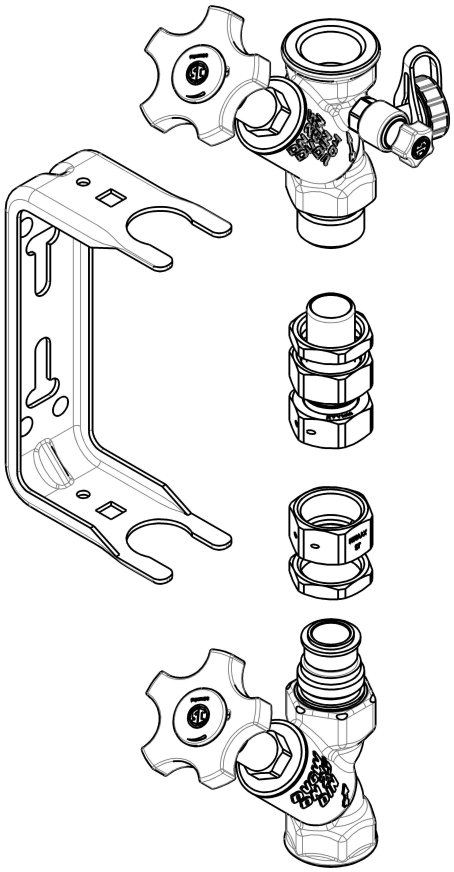

Ersatzteilliste

Pos.	Beschreibung	Artikel-Nr.
01	JS FREISTROMVENTIL, MUFFENANSCHL.	0015253200001
02	JS FETTKAMMER-OT F.FREISTROMVENT.	0018183200001
03	JS HANDRAD,80X9	0081580800201
04	JS KFR-VENTIL, MUFFENANSCHLUSS	0016303200001
05	JS FETTKAMMER-OT FUER KFR-VENTIL	0018213200001
06	JS HANDRAD MIT SCHRAUBE+BUTTON	0018590800001
07	JS ENTLEERUNGSVENTIL MIT O-RING	0081310800001
08	JS WZ-ANSCHLUSSVERSCHR. EINGANG	0022053200212
09	JS WZ-ANSCHLUSSVERSCHR. AUSGANG	0022053200202
10	JS DICHTUNG FUER Ü-MU ZUM WZ	0022053200219
11	JS WZ-EINBAUBUEGEL, STEIGROHR	0022043270201
12	JS ENTLEERUNGSSTOPFEN MIT O-RING	0081360800001
13	DECKEL FUER HANDRAD	0081580400201

0081320800001

Beschreibung	Artikel-Nr.
JS PROBENAHMEVENTIL MIT AUSLAUF-	0081320800001
JS DAEMMSCHALE FUER FREISTROM- UND	DA15993200001
JS BEFESTIGUNGSSATZ	0022050000001

Durchflussdiagramm

SCHLÖSSER Armaturen GmbH & Co. KG
info@schloesser-armaturen.de – www.schloesser-armaturen.de