AXOR

Marke	AXOR
Artikelname	**AXOR Citterio E** Brauseset 0,90 m mit Handbrause 120 3jet
Art.-Nr.	36735300
Oberfläche	Polished Red Gold
Netto Preis	819,90 EUR

Produktbild

Maßzeichnung

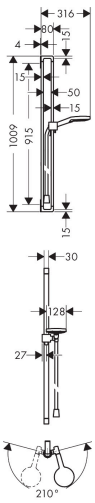

Merkmale

- besteht aus: Handbrause, Brausestange, Brauseschlauch, Handbrausehalterung
- Brausekopfgröße: 120 mm
- Strahlart: Rain, RainAir, WhirlAir
- komfortable Strahlartenumstellung durch Select-Taste
- QuickClean: Kalkablagerungen lassen sich einfach mit dem Finger abrubbeln
- maximale Durchflussmenge bei 3 bar: 15 l/min
- Funktion ab: 7,6 l/min
- Mindestfließdruck: 1,4 bar
- Wandstützen aus Metall
- Brausestangenbreite: 30 mm
- Bohrabstand: 915 mm
- brauseseitiger Drehwirbel gegen lästiges Verdrehen des Brauseschlauches

Technologie

Strahlarten

Marke	AXOR
Artikelname	**AXOR Citterio E** Brauseset 0,90 m mit Handbrause 120 3jet
Art.-Nr.	36735300
Oberfläche	Polished Red Gold
Netto Preis	819,90 EUR

Durchflussdiagramm

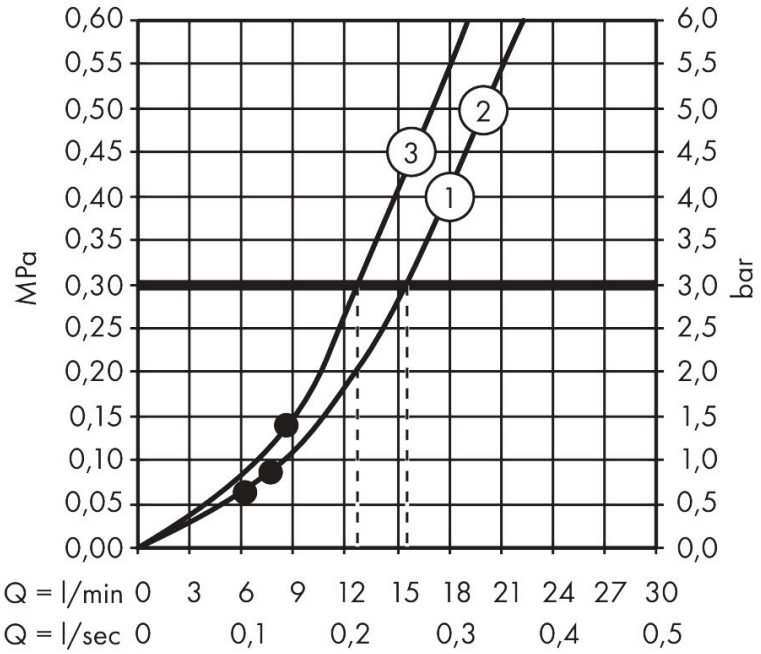

1 Rain
2 RainAir
3 WhirlAir
4 Rain + Booster

Die Verbrauchswerte wurden praxisnah mit den dazugehörigen Armaturen (Thermostat/Mischer/Unterputzventil) gemessen.

Marke	AXOR
Artikelname	**AXOR Citterio E** Brauseset 0,90 m mit Handbrause 120 3jet
Art.-Nr.	36735300
Oberfläche	Polished Red Gold
Netto Preis	819,90 EUR

Installationsbeispiele

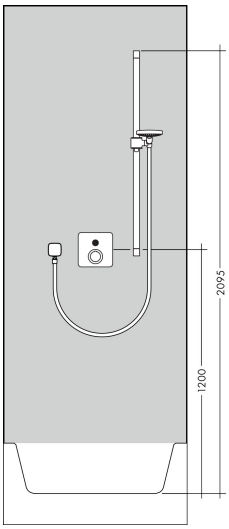

Die Maßangaben unterliegen keramischer Toleranzen bedingt durch Produktionsprozess.

Marke	AXOR
Artikelname	**AXOR Citterio E** Brauseset 0,90 m mit Handbrause 120 3jet
Art.-Nr.	36735300
Oberfläche	Polished Red Gold
Netto Preis	819,90 EUR

Explosionszeichnung für Baujahr: > 11/16

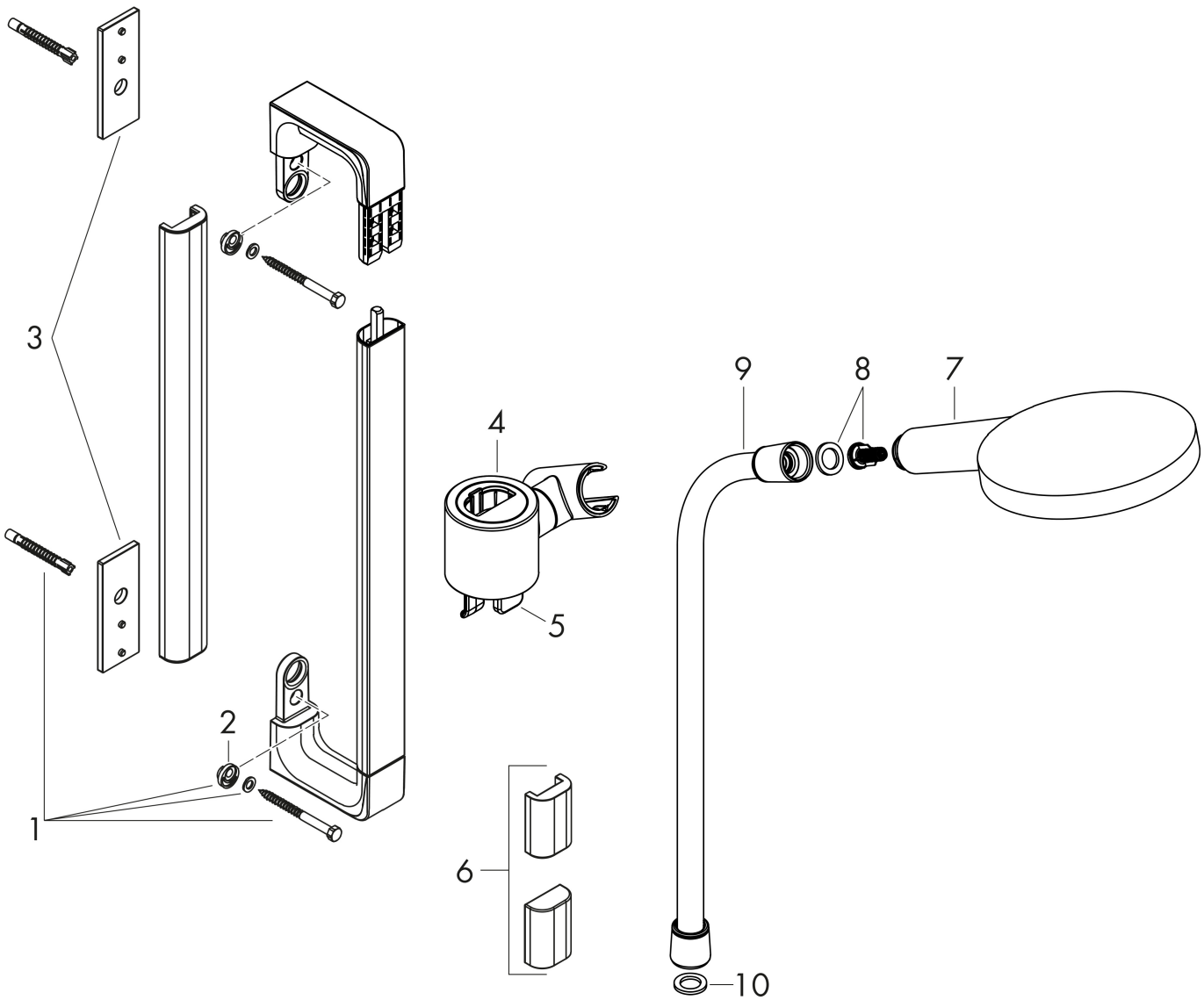

AXOR

Marke	AXOR
Artikelname	**AXOR Citterio E** Brauseset 0,90 m mit Handbrause 120 3jet
Art.-Nr.	36735300
Oberfläche	Polished Red Gold
Netto Preis	819,90 EUR

Ersatzteilliste für Baujahr: > 11/16

Pos.	Beschreibung	Art.nr.	Preis
1	Befestigungsteile	92841000	8,30
2	Excenterbuchse	97604000	8,30
3	Fliesenausgleichsscheibe 7 mm	92406300	37,50
4	Schieber kompl.	92726300	319,10
5	Bremsklotz	93442000	31,80
6	Abdeckkappen-Set	42871300	101,10
7	Handbrause	26050300	188,40
8	Filtereinsatz	97708000	5,60
9	Brauseschlauch 1,60 m	28626300	68,40
10	Dichtung	98058000	3,20