0075532501001 JS ATV-VERTEILER, STEIG.SPINDEL

Produktabbildung

Masszeichnung

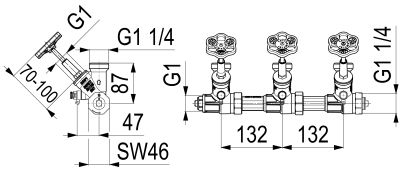

Produktbeschreibung

ATV-Verteiler
(ohne Rinne)
steigende Spindel
Anschluss G 1
3-fach
DIN-DVGW
KFR: Geräuschklasse 1
Freistrom: Geräuschklasse 1
DN20 bis DN32

Ausschreibungstext

0075532501001
Schlösser ATV-Verteiler
(ohne Rinne)
steigende Spindel
Werkstoff nach TrinkwV und UBA
Gehäuse Messing
Oberteil Messing
Dichtungen EPDM
Griffwerkstoff Polyamid
Anschluss G 1
Mittenabstand 132mm
51mm
Verteilung 3-fach
Mindestvolumenstrom 1,75 l/s
Betriebsdruck max. 16 bar (PN 16)
Betriebstemperatur max. 90 Grad
Zertifizierung DIN-DVGW
KFR: Geräuschklasse 1
Freistrom: Geräuschklasse 1
DN20 bis DN32
G-Gewinde ISO 228 Teil 1
Trinkwasserverordnung DIN EN 1717
Lieferumfang 1 ATV KFR
Rest ATV Freistrom
komplett mit Kappe und Stopfen
Techn.- u. Zertifikatsänd. vorbehalten
Fabrikat Schlösser

VPE: 1
GTIN: 4044997176641
SCIP: b1de2191-aa7c-487f-95a2-058cb4f0e7dc

SCHLÖSSER Armaturen GmbH & Co. KG
info@schloesser-armaturen.de – www.schloesser-armaturen.de

Explosionszeichnung

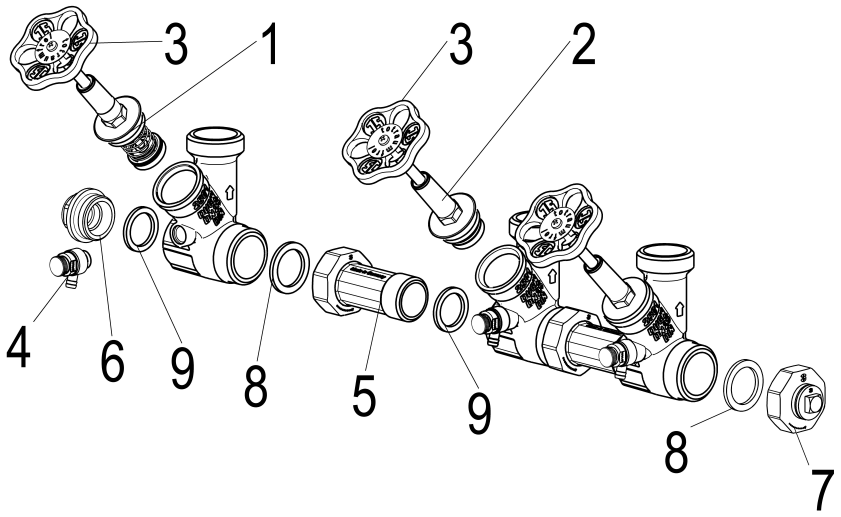

Ersatzteilliste

Pos.	Beschreibung	Artikel-Nr.
01	JS FETTKAMMER-OT FUER KFR-VENTIL	0018192500001
02	JS FETTKAMMER-OT F.FREISTROMVENT.	0018162500001
03	JS HANDRAD MIT SCHRAUBE+BUTTON	0018590700002
04	JS ENTLEERUNGSVENTIL MIT O-RING	0018310800001
05	JS VERBINDUNGSVERSCHRAUBUN(	0074402500001
06	JS ABSCHLUSSSTOPFEN LINKS,WASSER-	0074552500001
07	JS ABSCHLUSSKAPPE RECHTS, WASSER-	0074502500001
08	JS FLACHDICHTUNG F.VERSCHR.1 1/4"	0074643200201
09	JS EPDM-DICHTUNG 90 GRAD SHORE 1"	0074642700201

DA75002000001

Beschreibung	Artikel-Nr.
JS DAEMMSCHALE ZU ATV	DA75002000001
JS PROBENAHMEVENTIL MIT AUSLAUF-	0081320800001

SCHLÖSSER Armaturen GmbH & Co. KG
info@schloesser-armaturen.de – www.schloesser-armaturen.de