**Ersatzteilliste**
**Spare parts list**
**Liste des pièces de rechange**

**Lista de repuestos**
**Onderdelenlijst**
**Yedek Parça Listesi**

**6721805133**
(2019/10) asc

# GC5300iWM
# Zubehör / Accessory / Accessoire

**[de] Wichtige Hinweise zur Installation/Montage**

Die Installation/Montage muss durch eine für die Arbeiten zugelassene Fachkraft unter Beachtung der geltenden Vorschriften erfolgen.

**[en] Important notes on installation/assembly**

The installation/assembly must be carried out by a professional who is authorised to do the work, and with due regard to the relevant regulations.

**[fr] Instructions importantes pour l'installation/le montage**

L'installation/le montage doit être effectué(e) par un spécialiste qualifié pour les opérations concernées et dans le respect des prescriptions applicables.

**[bg]** Важни указания във връзка с инсталацията/монтажа

Инсталацията/монтажът трябва да се извършва от лицензиран за работите специалист в съответствие с приложимите разпоредби.

**[cs] Důležité pokyny k instalaci/montáži**

Instalaci/montáž musí při dodržení platných předpisů provést odborný pracovník s příslušným oprávněním pro tyto práce.

**[da] Vigtige anvisninger til installationen/monteringen**

Installationen/monteringen skal foretages af en godkendt installatør under overholdelse af de gældende forskrifter.

**[el]** Σημαντικές υποδείξεις για την εγκατάσταση/συναρμολόγηση

Η εγκατάσταση/συναρμολόγηση πρέπει να πραγματοποιείται από εξουσιοδοτημένο για τις εργασίες αυτές τεχνικό προσωπικό, το οποίο θα πρέπει να φροντίζει ώστε να τηρούνται οι ισχύουσες διατάξεις.

**[es] Indicaciones importantes para instalación/montaje**

La instalación/el montaje lo debe realizar personal especializado autorizado para los trabajos, respetando las prescripciones vigentes.

**[et] Olulised juhised paigaldamiseks/montaažiks**

Paigaldamist/montaaži tohib läbi viia selleks volitusi omav spetsialist, arvestades kehtivaid nõudeid.

**[fl] Belangrijke aanwijzingen betreffende de installatie/montage**

De installatie/montage moet worden uitgevoerd door een voor de werkzaamheden geautoriseerde installateur. Hij moet rekening houden met de geldende voorschriften.

**[fi] Tärkeitä asennus- ja kokoonpano-ohjeita**

Näihin töihin hyväksytyn ammattiasentajan pitää suorittaa asennus- ja kokoonpanotyöt voimassa olevien määräysten mukaisesti.

**[hu] Fontos tudnivalók az installáláshoz/szereléshez**

Az installálást/szerelést egy, a munkákra felhatalmazott szakembernek kell végeznie, az érvényes előírások figyelembevételével.

**[it] Avvertenze importanti per l'installazione/il montaggio**

L'installazione/il montaggio deve aver luogo ad opera di una ditta specializzata ed autorizzata in osservanza delle disposizioni vigenti.

**[he]** მნიშვნელოვანი მითითებები ინსტალაციისთვის/მონტაჟისათვის

ინსტალაცია/მონტაჟი უნდა განხორციელდეს სამუშაოებისთვის დაშვებული კვალიფიციური პერსონალის მიერ, მოქმედი განაწესის დაცვით.

**[lt] Svarbios instaliavimo ir (arba) montavimo nuorodos**

Instaliuoti ir montuoti, laikantis galiojančių taisyklių, leidžiama kvalifikuotiems specialistams, kurie buvo įgalioti šiems darbams atlikti.

**[lv] Svarīgi norādījumi par iekārtas uzstādīšanu / montāžu**

Iekārtas uzstādīšanu/montāžu ir jāveic specializētam sertificētam speciālistam, ievērojot spēkā esošos noteikumus.

**[nl] Belangrijke aanwijzingen betreffende de installatie/montage**

De installatie/montage moet worden uitgevoerd door een voor de werkzaamheden geautoriseerde installateur rekening houdend met de geldende voorschriften.

**[no] Viktig informasjon om installasjon/montering**

Installasjonen/monteringen skal gjennomføres av autoriserte installatører, og gjeldende forskrifter skal følges.

**[pl] Ważne wskazówki dotyczące instalacji/montażu**

Instalacja /montaż muszą być wykonane przez uprawnionego do tego rodzaju prac specjalistę przy zachowaniu obowiązujących przepisów.

**[pt] Indicações importantes relativas à instalação/montagem**

A instalação/montagem deve ser efetuada por um técnico especializado com qualificações para estes trabalhos, tendo em atenção os regulamentos em vigor.

**[ro] Indicaţii importante privind instalarea/montajul**

Instalarea/montajul trebuie realizate de către un specialist autorizat pentru lucrările respective, respectându-se prescripţiile valabile.

**[ru]** Важные указания по подключению/монтажу

Подключение/монтаж должны выполнять специалисты, имеющие допуск к выполнению таких работ, при соблюдении действующих норм и правил.

**[sk] Dôležité pokyny týkajúce sa inštalácie/montáže**

Inštaláciu/montáž musí realizovať odborník s oprávnením na výkon týchto prác, pričom musí dodržovať platné predpisy.

**[sl] Pomembni napotki za namestitev/montažo**

Namestitev/montažo mora izvesti strokovnjak, pristojen za tovrstna dela, ob upošte vanju veljavnih predpisov.

**[sr] Važna uputstva za ugradnju i montažu**

Ugradnju i montažu moraju da obave samo stručna lica ovlašćena za izvođenje takvih radova koja će poštovati važeće propise.

**[sv] Viktiga anvisningar för installation/montering**

Installationen/monteringen måste utföras av en behörig och fackkunnig person enligt gällande föreskrifter.

**[tr] Kurulum/Montaj ile ilgili önemli uyarılar**

Kurulum/Montaj çalışmaları sadece yetkili bayiler tarafından aşağıda belirtilen talimatlar dikkate alınarak yapılmalıdır.

**[uk]** Важливі вказівки щодо установки/монтажу

Установку/монтаж мають здійснювати фахівці, що мають дозвіл на проведення цих робіт, із дотримання чинних приписів.

**[zh] 安装方面的重要提示**

必须由受到许可承担该项工作的专业人员遵照相关法规进行安装。

**[ar] ملاحظات هامة للتركيب/التجميع**

يجب أن يتم التركيب/التجميع من قبل متخصص مصرح له بالعمل، مع مراعاة اللوائح السارية.

**[fa] تذکرات مهم درباره نصب/مونتاژ**

نصب/مونتاژ باید توسط فردی حرفه ای که مجاز به انجام این کار است، و همچنین با توجه کامل به مقررات مربوطه انجام شود.

| Inhaltsverzeichnis<br>Table of contents | Table de matieres<br>Indice | Inhoud<br>Tablonun icerigi |
|---|---|---|


| | | |
|---|---|---|
| AS Vertikal | 7 738 112 829 | 5 |
| CS 29-1 AS MAG extern | 7 738 112 840 | 6 |
| CS10 AS horiz. | 7 738 112 112 | 7 |
| CS17 Set Anschlussnippel | 7 738 112 119 | 8 |
| CS20-1 AS Hähne CH 2 | 7 738 112 833 | 9 |
| CS28-1 AS Absperrhähne | 7 738 112 832 | 10 |
| CS30 AS Füllarmatur | 7 738 112 236 | 11 |
| CS34 Verbindungssatz | 7 738 112 831 | 12 |
| CS35 Cross-Matrix-Set | 7 738 112 830 | 13 |
| CS36 Einbauset-Klappe | 7 738 112 843 | 14 |
| CS37 EMS Bus für ACU | 7 738 112 928 | 15 |
| CS38 AS horizontal | 7 738 112 835 | 16 |
| ECW8-DHW Ausdehnungsgefäß | 7 738 112 837 | 17 |
| EV 17HC Ausdehnungsgefäß | 7 738 112 839 | 18 |
| Isolation Set Rückseite | 7 738 112 929 | 19 |
| SF11 Seitenblende li/re 2 Teile | 7 738 112 841 | 20 |
| SF12 Seitenblende li/re 5 Teile | 7 738 112 842 | 21 |
| SFF-3 Behälter Solar | 7 738 112 836 | 22 |

**Ersatzteilliste**
**Spare parts list**
**Liste des pièces de rechange**
**Lista de repuestos**
**Onderdelenlijst**
**Yedek Parça Listesi**

# AS Vertikal - 7738112829

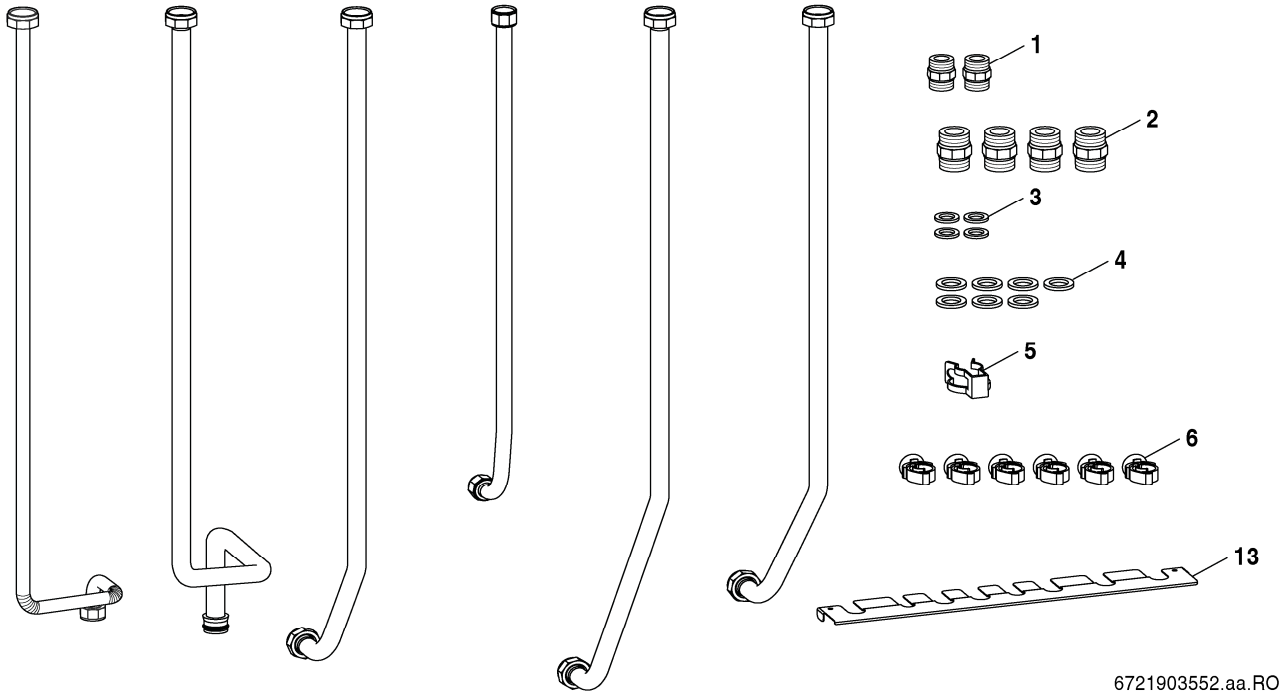


| Pos | Bestell-Nr. | Bezeichnung | Description | Dénomination | Descripción | Benaming | Aciklamalar |
|---|---|---|---|---|---|---|---|
| 1 | **8 713 305 667 0** | Doppelnippel 1/2" | Barrel nipple | Raccord | Manguito rsocado doble | Dubbel nippel | Nippel |
| 2 | **8 713 305 666 0** | Doppelnippel 3/4" (1x) | Barrel nipple 3/4" (1x) | Raccord 3/4" (1x) | Manguito rsocado doble 3/4" (1x) | Dubbel nippel 3/4" (1x) | Nippel 3/4" (1x) |
| 3 | **8 710 103 045 0** | Dichtung 18.6x13.5x1.5 (10x) | Washer 18.6x13.5x1.5 (10x) | Joint 18.6x13.5x1.5 (10x) | Anillo junta 18.6x13.5x1.5 (10x) | Afdichtring 18.6x13.5x1.5 (10x) | Conta 18.6x13.5x1.5 (10x) |
| 4 | **8 710 103 043 0** | Dichtung 23.9x17.2x1.5 (10x) | Washer 23.9x17.2x1.5 (10x) | Joint 23.9x17.2x1.5 (10x) | Anillo junta 23.9x17.2x1.5 (10x) | Afdichtring 23.9x17.2x1.5 (10x) | Conta 23.9x17.2x1.5 (10x) |
| 5 | **8 711 200 024 0** | Klammer (10x) | Clip (10x) | Clip (10x) | Grapa (10x) | Klem (10x) | Klips (10x) |
| 6 | **8 718 667 584 0** | Kabelhalter (10X) | clip plastic | Tube | tubo | Buis | Boru |
| 13 | **8 737 711 835** | Rohrhalter | vertical pipe support painted | Support | Soporto | Houder | Kol |

For:

**Ersatzteilliste**
**Spare parts list**
**Liste des pièces de rechange**
**Lista de repuestos**
**Onderdelenlijst**
**Yedek Parça Listesi**

# CS 29-1 AS MAG extern - 7738112840

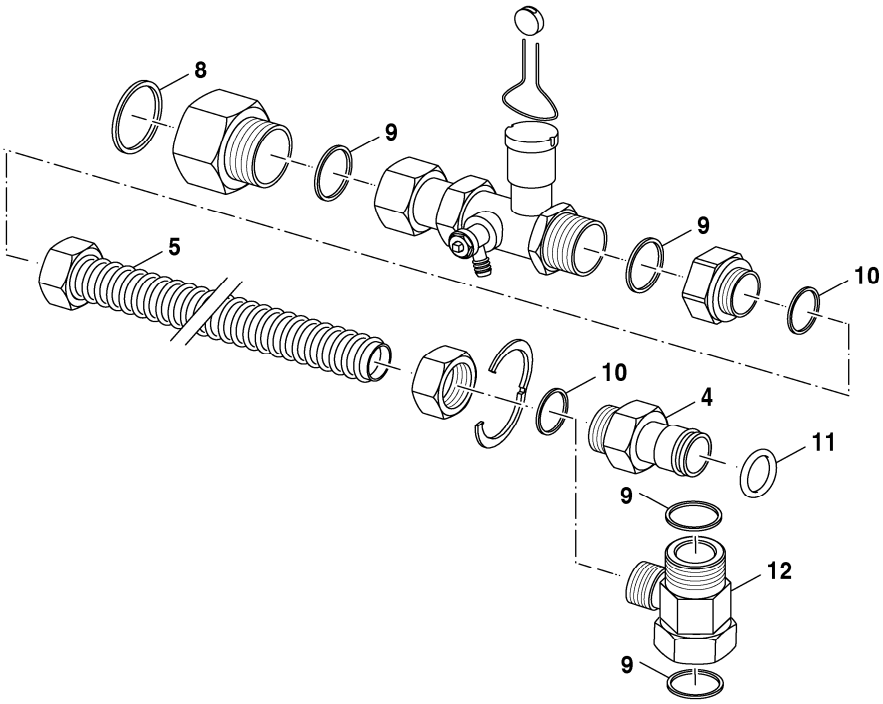


6721903555.aa.RO

| Pos | Bestell-Nr. | Bezeichnung | Description | Dénomination | Descripción | Benaming | Aciklamalar |
|---|---|---|---|---|---|---|---|
| 4 | **8 718 668 781 0** | Zwischenstück CH ADG | Adaptor CH expansion vessel plug in | Entretoise | peça intermédia | Raccordo intermedio | Ara Parça |
| 5 | **8 710 735 275 0** | Anschlussrohr | Flow pipe | Tuyauterie | Tubo agua | Aansluit pijp | Baglanti Borusu |
| 8 | **8 710 103 046 0** | Dichtscheibe 1" (10x) | Washer 1" (10x) | Joint 1" (10x) | Junta 1" (10x) | Afdichting 1" (10x) | CONTA |
| 9 | **8 710 103 043 0** | Dichtung 23.9x17.2x1.5 (10x) | Washer 23.9x17.2x1.5 (10x) | Joint 23.9x17.2x1.5 (10x) | Anillo junta 23.9x17.2x1.5 (10x) | Afdichtring 23.9x17.2x1.5 (10x) | Conta 23.9x17.2x1.5 (10x) |
| 10 | **8 710 103 045 0** | Dichtung 18.6x13.5x1.5 (10x) | Washer 18.6x13.5x1.5 (10x) | Joint 18.6x13.5x1.5 (10x) | Anillo junta 18.6x13.5x1.5 (10x) | Afdichtring 18.6x13.5x1.5 (10x) | Conta 18.6x13.5x1.5 (10x) |
| 11 | **8 716 107 437 0** | O-Ring 12.5x3 WRAS / KTW (10x) | O-ring 12.5x3 WRAS / KTW (10x) | Joint torique 12.5x3 WRAS / KTW (10x) | Anillo tórico 12.5x3 WRAS / KTW (10x) | O-RING (PER 10) | HALKA |
| 12 | **8 737 711 094** | Schraubstutzen Verschraubung | Nipple | Raccord | Prolongación | Draadstuk | Rakor |

For:

**Ersatzteilliste**
**Spare parts list**
**Liste des pièces de rechange**
**Lista de repuestos**
**Onderdelenlijst**
**Yedek Parça Listesi**

# CS10 AS horiz. - 7738112112

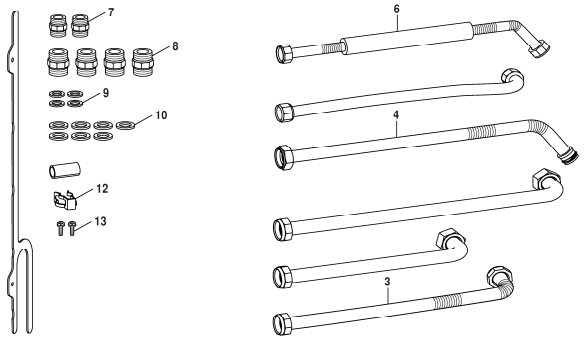


8738893174.as.RO

| Pos | Bestell-Nr. | Bezeichnung | Description | Dénomination | Descripción | Benaming | Aciklamalar |
|---|---|---|---|---|---|---|---|
| 3 | **8 737 706 644 0** | Rohr WW horizontal nummeriert | pipe | Tube | tubo | Pijp | Boru |
| 4 | **8 737 706 645 0** | Rohr KW horizontal nummeriert | pipe | Tube | tubo | Pijp | Boru |
| 6 | **8 737 706 647 0** | Rohr Zirkulation horizontal nummeriert | pipe circulation | Tube | tubo | Pijp | Boru |
| 7 | **8 713 305 667 0** | Doppelnippel 1/2" | Barrel nipple | Raccord | Manguito rsocado doble | Dubbel nippel | Nippel |
| 8 | **8 713 305 666 0** | Doppelnippel 3/4" (1x) | Barrel nipple 3/4" (1x) | Raccord 3/4" (1x) | Manguito rsocado doble 3/4" (1x) | Dubbel nippel 3/4" (1x) | Nippel 3/4" (1x) |
| 9 | **8 710 103 045 0** | Dichtung 18.6x13.5x1.5 (10x) | Washer 18.6x13.5x1.5 (10x) | Joint 18.6x13.5x1.5 (10x) | Anillo junta 18.6x13.5x1.5 (10x) | Afdichtring 18.6x13.5x1.5 (10x) | Conta 18.6x13.5x1.5 (10x) |
| 10 | **8 710 103 043 0** | Dichtung 23.9x17.2x1.5 (10x) | Washer 23.9x17.2x1.5 (10x) | Joint 23.9x17.2x1.5 (10x) | Anillo junta 23.9x17.2x1.5 (10x) | Afdichtring 23.9x17.2x1.5 (10x) | Conta 23.9x17.2x1.5 (10x) |
| 12 | **8 711 200 024 0** | Klammer (10x) | Clip (10x) | Clip (10x) | Grapa (10x) | Klem (10x) | Klips (10x) |
| 13 | **2 910 611 432 0** | Schraube 4,8x13 (10x) | Screw 4,8x13 (10x) packed | Vis 4,8x13 (10x) | Tornillo 4,8x13 (10x) | Schroef 4,8x13 (10x) | Civata 4,8x13 (10x) |
| | **8 716 771 154 0** | O-Ring 17x4 (10x) | O-ring 17x4 (10x) | Joint torique 17x4 (10x) | Anillo tórico 17x4 (10x) | O-ring 17x4 (10x) | O-ring 17x4 (10x) |

For:

**Ersatzteilliste**
**Spare parts list**
**Liste des pièces de rechange**
**Lista de repuestos**
**Onderdelenlijst**
**Yedek Parça Listesi**

# CS17 Set Anschlussnippel - 7738112119

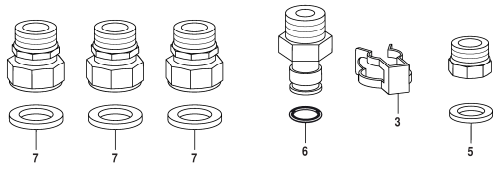


8738893216.aa.RO

| Pos | Bestell-Nr. | Bezeichnung | Description | Dénomination | Descripción | Benaming | Aciklamalar |
|---|---|---|---|---|---|---|---|
| 3 | **8 711 200 024 0** | Klammer (10x) | Clip (10x) | Clip (10x) | Grapa (10x) | Klem (10x) | Klips (10x) |
| 5 | **8 710 103 045 0** | Dichtung 18.6x13.5x1.5 (10x) | Washer 18.6x13.5x1.5 (10x) | Joint 18.6x13.5x1.5 (10x) | Anillo junta 18.6x13.5x1.5 (10x) | Afdichtring 18.6x13.5x1.5 (10x) | Conta 18.6x13.5x1.5 (10x) |
| 6 | **8 716 771 154 0** | O-Ring 17x4 (10x) | O-ring 17x4 (10x) | Joint torique 17x4 (10x) | Anillo tórico 17x4 (10x) | O-ring 17x4 (10x) | O-ring 17x4 (10x) |
| 7 | **8 710 103 043 0** | Dichtung 23.9x17.2x1.5 (10x) | Washer 23.9x17.2x1.5 (10x) | Joint 23.9x17.2x1.5 (10x) | Anillo junta 23.9x17.2x1.5 (10x) | Afdichtring 23.9x17.2x1.5 (10x) | Conta 23.9x17.2x1.5 (10x) |

For:

**Ersatzteilliste**
**Spare parts list**
**Liste des pièces de rechange**
**Lista de repuestos**
**Onderdelenlijst**
**Yedek Parça Listesi**

# CS20-1 AS Hähne CH 2 - 7738112833

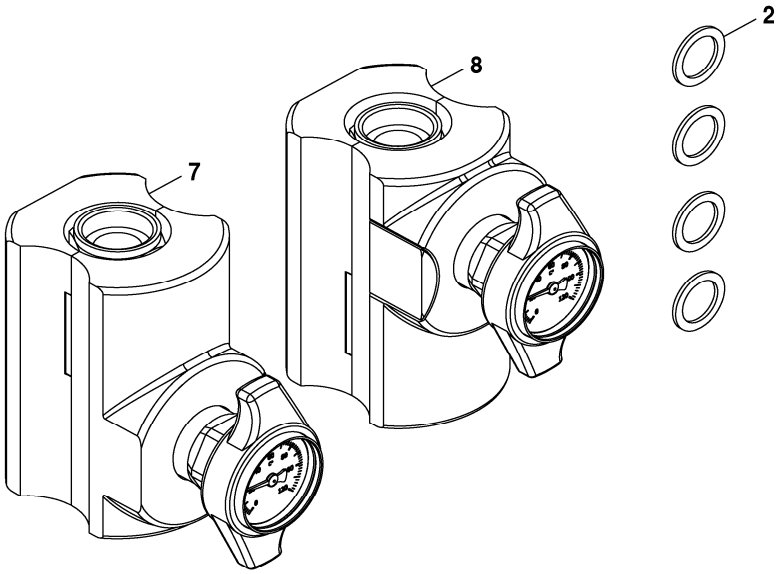


6721903558.aa.RO

| Pos | Bestell-Nr. | Bezeichnung | Description | Dénomination | Descripción | Benaming | Aciklamalar |
|---|---|---|---|---|---|---|---|
| 2 | **8 710 103 043 0** | Dichtung 23.9x17.2x1.5 (10x) | Washer 23.9x17.2x1.5 (10x) | Joint 23.9x17.2x1.5 (10x) | Anillo junta 23.9x17.2x1.5 (10x) | Afdichtring 23.9x17.2x1.5 (10x) | Conta 23.9x17.2x1.5 (10x) |
| 7 | **8 737 711 091** | Wartungshahn VL rot | Service faucet | Vanne d'arrêt chauffage | Llave de manutenzione | Kraan onderhoud | Bakim vanasi |
| 8 | **8 737 711 092** | Wartungshahn VL blau | Service faucet | Vanne d'arrêt chauffage | Llave de manutenzione | Kraan onderhoud | Bakim vanasi |

For:

**Ersatzteilliste**
**Spare parts list**
**Liste des pièces de rechange**
**Lista de repuestos**
**Onderdelenlijst**
**Yedek Parça Listesi**

# CS28-1 AS Absperrhähne - 7738112832

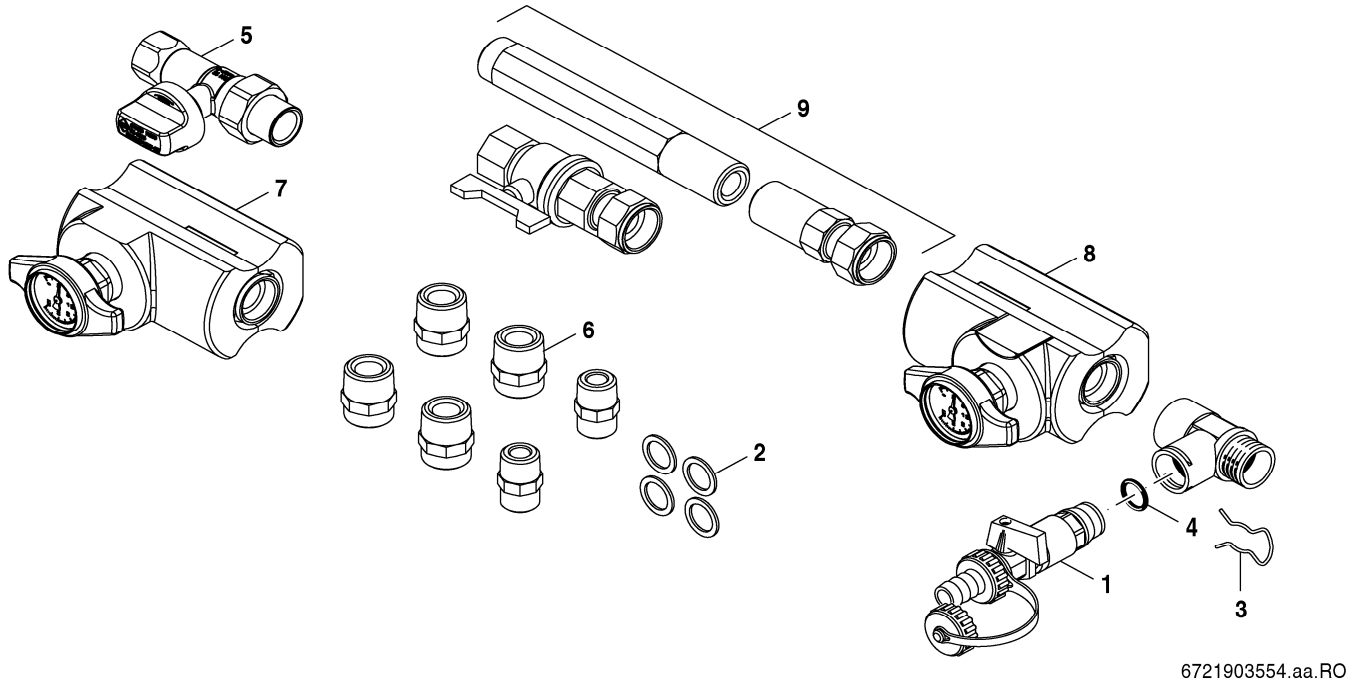


| Pos | Bestell-Nr. | Bezeichnung | Description | Dénomination | Descripción | Benaming | Aciklamalar |
|---|---|---|---|---|---|---|---|
| 1 | **7 719 002 007** | Nr.845 KFE-Hahn Zubehör | KFE-Shut-off valve Acc.No.845 | Robinet de vidange/remplissage ECS | KFE-llave de paso Zub.Nr.845 | KFE-Serviceafsluiter Zub.Nr.845 | KFE-Kesme Vanas# Zub.Nr.845 |
| 2 | **8 710 103 043 0** | Dichtung 23.9x17.2x1.5 (10x) | Washer 23.9x17.2x1.5 (10x) | Joint 23.9x17.2x1.5 (10x) | Anillo junta 23.9x17.2x1.5 (10x) | Afdichtring 23.9x17.2x1.5 (10x) | Conta 23.9x17.2x1.5 (10x) |
| 3 | **8 711 200 016 0** | Haltefeder (10x) | Wireform spring (10x) | Epingle (10x) | Clip de fijación (10x) | Borgveer (10x) | Tel Segman (10x) |
| 4 | **8 716 771 155 0** | O-Ring 13,87x3,53 (10x) | O-ring 13,87x3,53 (10x) | Joint torique 13,87x3,53 (x10) | Anillo tórico 13,87x3,53 (10x) | O-ring 13,87x3,53 (10x) | O-ring 13,87x3,53 (10x) |
| 5 | **7 738 112 222** | Gas-D-Hahn 1/2" | valve gas cock 1/2" | Vanne gaz 1/2" | | | |
| 6 | **8 713 305 666 0** | Doppelnippel 3/4" (1x) | Barrel nipple 3/4" (1x) | Raccord 3/4" (1x) | Manguito rsocado doble 3/4" (1x) | Dubbel nippel 3/4" (1x) | Nippel 3/4" (1x) |
| 7 | **8 737 711 091** | Wartungshahn VL rot | Service faucet | Vanne d'arrêt chauffage | Llave de manutenzione | Kraan onderhoud | Bakim vanasi |
| 8 | **8 737 711 092** | Wartungshahn VL blau | Service faucet | Vanne d'arrêt chauffage | Llave de manutenzione | Kraan onderhoud | Bakim vanasi |
| 9 | **8 737 711 093** | Schraubstutzen 3/4 | Screw connection 3/4 | Raccord | Prolongación | Draadstuk | Rakor |
| For: | | | | | | | |

**Ersatzteilliste**
**Spare parts list**
**Liste des pièces de rechange**
**Lista de repuestos**
**Onderdelenlijst**
**Yedek Parça Listesi**

# CS30 AS Füllarmatur - 7738112236

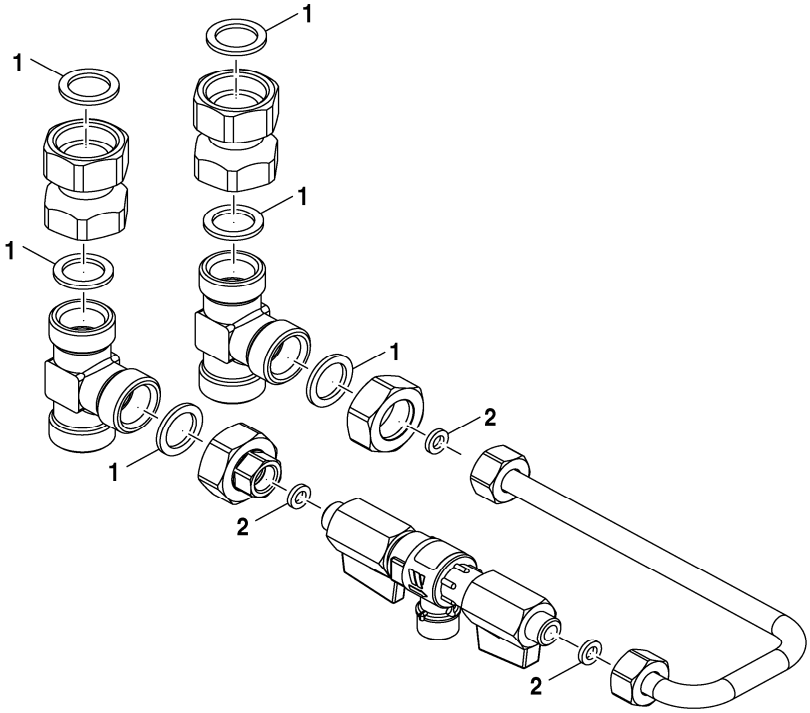


8738894721.aa.RO

| Pos | Bestell-Nr. | Bezeichnung | Description | Dénomination | Descripción | Benaming | Aciklamalar |
|---|---|---|---|---|---|---|---|
| 1 | **8 710 103 043 0** | Dichtung 23.9x17.2x1.5 (10x) | Washer 23.9x17.2x1.5 (10x) | Joint 23.9x17.2x1.5 (10x) | Anillo junta 23.9x17.2x1.5 (10x) | Afdichtring 23.9x17.2x1.5 (10x) | Conta 23.9x17.2x1.5 (10x) |
| 2 | **8 722 933 977 0** | Dichtscheibe 1/4" (10x) | Washer 1/4" (10x) | Joint 1/4" (10x) | Junta 1/4" (10x) | Afdichting 1/8" (10x) | Conta 1/4" (10x) |

For:

**Ersatzteilliste**
**Spare parts list**
**Liste des pièces de rechange**
**Lista de repuestos**
**Onderdelenlijst**
**Yedek Parça Listesi**

# CS34 Verbindungssatz - 7738112831

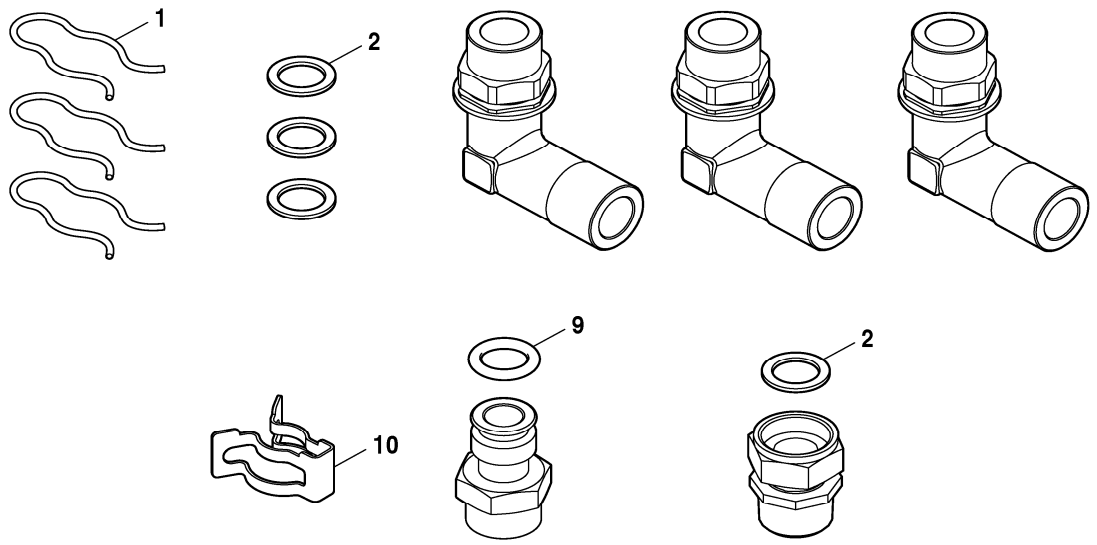


6721903556.aa.RO

| Pos | Bestell-Nr. | Bezeichnung | Description | Dénomination | Descripción | Benaming | Aciklamalar |
|---|---|---|---|---|---|---|---|
| 1 | **8 714 606 002 0** | Haltefeder (10x) | Wireform spring (10x) | Epingle (10x) | Clip de fijacion (10x) | Borgveer (10x) | Tespit Yay# (10x) |
| 2 | **8 710 103 043 0** | Dichtung 23.9x17.2x1.5 (10x) | Washer 23.9x17.2x1.5 (10x) | Joint 23.9x17.2x1.5 (10x) | Anillo junta 23.9x17.2x1.5 (10x) | Afdichtring 23.9x17.2x1.5 (10x) | Conta 23.9x17.2x1.5 (10x) |
| 9 | **8 716 771 154 0** | O-Ring 17x4 (10x) | O-ring 17x4 (10x) | Joint torique 17x4 (10x) | Anillo tórico 17x4 (10x) | O-ring 17x4 (10x) | O-ring 17x4 (10x) |
| 10 | **8 711 200 024 0** | Klammer (10x) | Clip (10x) | Clip (10x) | Grapa (10x) | Klem (10x) | Klips (10x) |

For:

**Ersatzteilliste**
**Spare parts list**
**Liste des pièces de rechange**
**Lista de repuestos**
**Onderdelenlijst**
**Yedek Parça Listesi**

# CS35 Cross-Matrix-Set - 7738112830

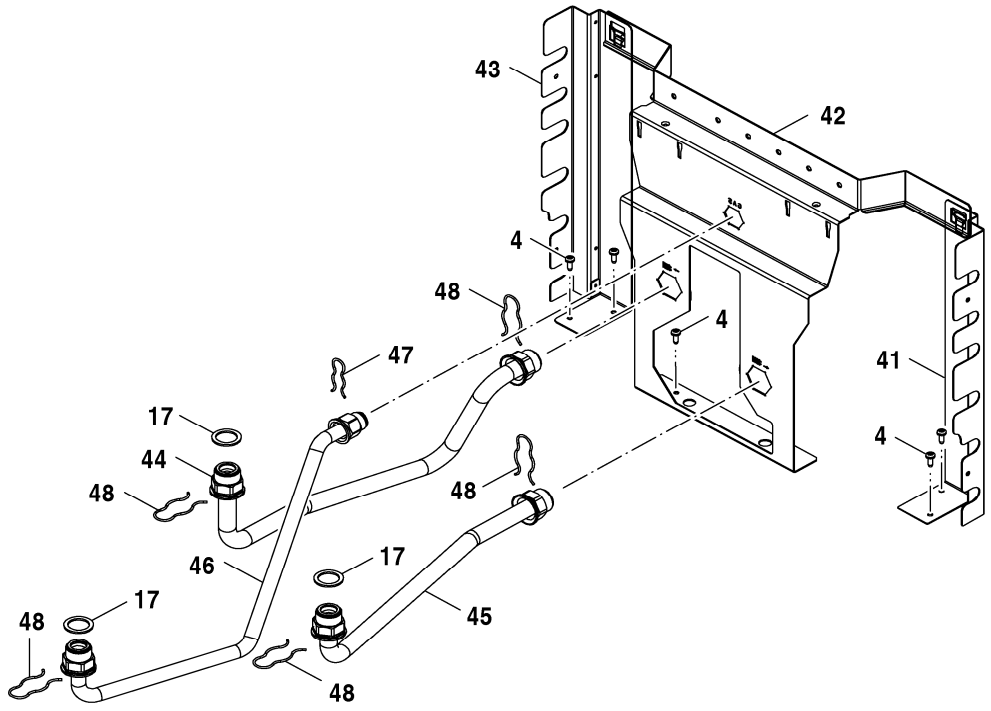


6721903557.aa.RO

| Pos | Bestell-Nr. | Bezeichnung | Description | Dénomination | Descripción | Benaming | Aciklamalar |
|---|---|---|---|---|---|---|---|
| 4 | **2 910 611 432 0** | Schraube 4,8x13 (10x) | Screw 4,8x13 (10x) packed | Vis 4,8x13 (10x) | Tornillo 4,8x13 (10x) | Schroef 4,8x13 (10x) | Civata 4,8x13 (10x) |
| 17 | **8 710 103 043 0** | Dichtung 23.9x17.2x1.5 (10x) | Washer 23.9x17.2x1.5 (10x) | Joint 23.9x17.2x1.5 (10x) | Anillo junta 23.9x17.2x1.5 (10x) | Afdichtring 23.9x17.2x1.5 (10x) | Conta 23.9x17.2x1.5 (10x) |
| 41 | **8 737 711 175** | Halterung rechts | Bracket right | Support | Soporto | Houder | Kol |
| 42 | **8 737 711 176** | Halterung Anschluss | Bracket Connections | Support | Soporto | Houder | Kol |
| 43 | **8 737 711 174** | Halterung links | Bracket left | Support | Soporto | Houder | Kol |
| 44 | **8 737 711 171** | Rohr CH Vorlauf | Pipe CH Flow | Tube | tubo | Pijp | Boru |
| 45 | **8 737 711 172** | Rohr CH Rücklauf | Pipe CH Return | Tube | tubo | Pijp | Boru |
| 46 | **8 737 711 173** | Rohr Gas | Pipe Gas | Tube | tubo | Pijp | Boru |
| 47 | **8 714 606 004 0** | Haltefeder (10x) | Wireform spring (10x) | Epingle (10x) | Clip de fijacion (10x) | Borgveer (10x) | Yay (10x) |
| 48 | **8 714 606 002 0** | Haltefeder (10x) | Wireform spring (10x) | Epingle (10x) | Clip de fijacion (10x) | Borgveer (10x) | Tespit Yay# (10x) |
| For: | | | | | | | |

| Ersatzteilliste<br>Spare parts list<br>Liste des pièces de rechange<br>Lista de repuestos<br>Onderdelenlijst<br>Yedek Parça Listesi | **CS36 Einbauset-Klappe - 7738112843** |
|---|---|

**Für dieses Erzeugnis gibt es keine Ersatzteile**
**No spare parts available for this product**
**Aucune pièce détachée disponible pour ce produit**
**Não existem peças de substituição disponíveis para este produto**
**Per questo prodotto non sono piú disponibili parti di ricambio**
**Bu mamul için Yedek parça mevcut degildir**

6720904352.AA

| Pos | Bestell-Nr. | Bezeichnung | Description | Dénomination | Descripción | Benaming | Aciklamalar |
|---|---|---|---|---|---|---|---|
| | **8 710 000 000 0** | Keine Ersatzteile verfügbar | No spare parts available | Aucune pièce détachée disponible | No disponible como repuesto | Geen onderdeel beschikbaar | Bu mamul için Yedek parça mevcut degildi |
| For: | | | | | | | |

| Ersatzteilliste<br>Spare parts list<br>Liste des pièces de rechange<br>Lista de repuestos<br>Onderdelenlijst<br>Yedek Parça Listesi | **CS37 EMS Bus für ACU - 7738112928** |
|---|---|

**Für dieses Erzeugnis gibt es keine Ersatzteile**
**No spare parts available for this product**
**Aucune pièce détachée disponible pour ce produit**
**Não existem peças de substituição disponíveis para este produto**
**Per questo prodotto non sono piú disponibili parti di ricambio**
**Bu mamul için Yedek parça mevcut degildir**

6720904352.AA

| Pos | Bestell-Nr. | Bezeichnung | Description | Dénomination | Descripción | Benaming | Aciklamalar |
|---|---|---|---|---|---|---|---|
| | **8 710 000 000 0** | Keine Ersatzteile verfügbar | No spare parts available | Aucune pièce détachée disponible | No disponible como repuesto | Geen onderdeel beschikbaar | Bu mamul için Yedek parça mevcut degildi |
| For: | | | | | | | |

**Ersatzteilliste**
**Spare parts list**
**Liste des pièces de rechange**
**Lista de repuestos**
**Onderdelenlijst**
**Yedek Parça Listesi**

# CS38 AS horizontal - 7738112835

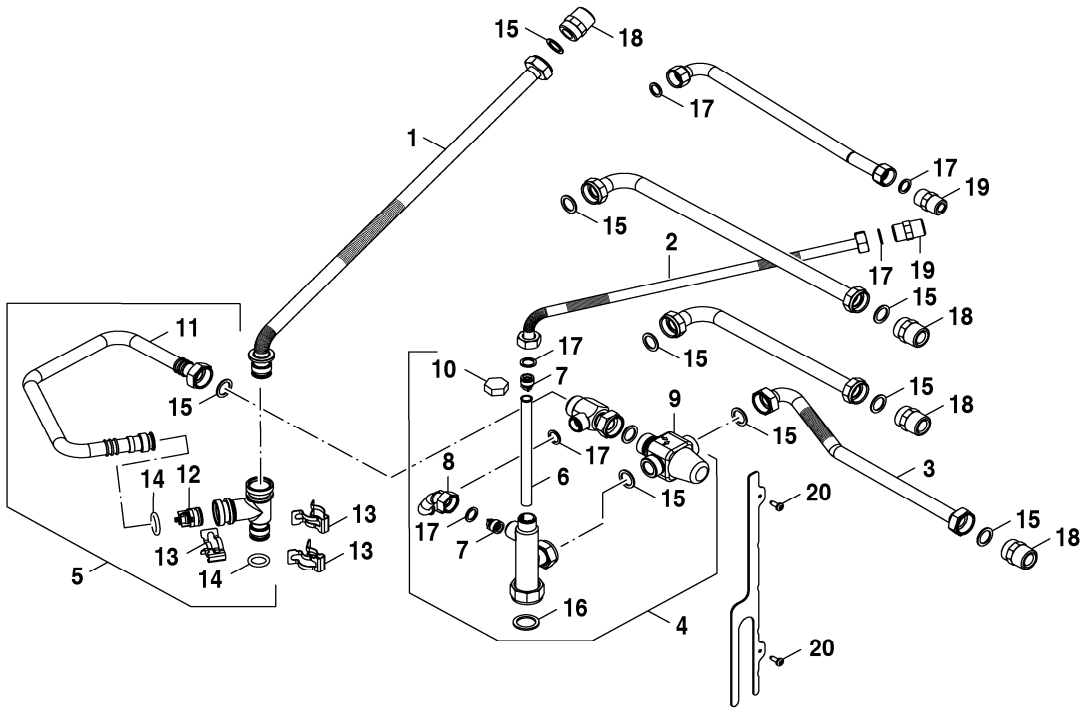


| Pos | Bestell-Nr. | Bezeichnung | Description | Dénomination | Descripción | Benaming | Aciklamalar |
|---|---|---|---|---|---|---|---|
| 1 | **8 718 669 136 0** | Rohr DCW horizontal | pipe DCW horizontal | Tube | tubo | Tubo | Boru |
| 2 | **8 718 669 642 0** | Rohr zirkulation horizontal | pipe cirkulation horizontal | Tube | tubo | Tubo | Boru |
| 3 | **8 718 669 641 0** | Rohr WW horizontal | pipe WW horizontal | Tube | tubo | Tubo | Boru |
| 4 | **8 718 669 119 0** | DHW Solar Mixer | DHW solar mixer | DHW solar mixer | DHW solar mixer | DHW solar mixer | DHW solar mixer |
| 5 | **8 737 711 089** | NAA | NAA | DCW MELANGEUR SOLAIRE | DCW Solar Mixer | DCW Solar Mixer | DCW Solar Mixer |
| 6 | **8 735 100 651** | Zirkulationsrohr 220 mm Lang | Pipe Circulation 220 mm Long Packed | Tube circulation | Tubo de circulación | Circulatiebuis | Boru |
| 7 | **8 718 505 023 0** | Rückflußverhinderer | Swing check valve | Clapet anti-retour GB152T | Valvula de retención | Terugslagventiel | Çekvalf |
| 8 | **8 718 669 355 0** | Rohranschluss DHW | pipe connection DHW | Tube | tubo | Tubo | Boru |
| 9 | **8 718 664 836 0** | Thermostat Solar -mischer | Thermostat solar mixer | Thermostat solar mixer | Thermostat solar mixer | Thermostat solar mixer | Thermostat solar mixer |
| 10 | **8 713 304 002 0** | Verschlusskappe | Screw cap | Capuchon | Tapa del soporte fusible | Afdekkap | Screw cap |
| 11 | **8 737 711 090** | Rohranschluss DCW | Pipe connection DCW | Tube | Tubo | Pijp | Boru |
| 12 | **8 718 505 020 0** | Rückschlagventil | Non-return valve | Clapet anti-retour | Válvula de retención | Keerklep | Çekvalf |
| 13 | **8 711 200 024 0** | Klammer (10x) | Clip (10x) | Clip (10x) | Grapa (10x) | Klem (10x) | Klips (10x) |
| 14 | **8 716 771 154 0** | O-Ring 17x4 (10x) | O-ring 17x4 (10x) | Joint torique 17x4 (10x) | Anillo tórico 17x4 (10x) | O-ring 17x4 (10x) | O-ring 17x4 (10x) |
| 15 | **8 710 103 043 0** | Dichtung 23.9x17.2x1.5 (10x) | Washer 23.9x17.2x1.5 (10x) | Joint 23.9x17.2x1.5 (10x) | Anillo junta 23.9x17.2x1.5 (10x) | Afdichtring 23.9x17.2x1.5 (10x) | Conta 23.9x17.2x1.5 (10x) |
| 16 | **8 710 103 046 0** | Dichtscheibe 1" (10x) | Washer 1" (10x) | Joint 1" (10x) | Junta 1" (10x) | Afdichting 1" (10x) | CONTA |
| 17 | **8 710 103 045 0** | Dichtung 18.6x13.5x1.5 (10x) | Washer 18.6x13.5x1.5 (10x) | Joint 18.6x13.5x1.5 (10x) | Anillo junta 18.6x13.5x1.5 (10x) | Afdichtring 18.6x13.5x1.5 (10x) | Conta 18.6x13.5x1.5 (10x) |
| 18 | **8 713 305 666 0** | Doppelnippel 3/4" (1x) | Barrel nipple 3/4" (1x) | Raccord 3/4" (1x) | Manguito rsocado doble 3/4" (1x) | Dubbel nippel 3/4" (1x) | Nippel 3/4" (1x) |
| 19 | **8 713 305 667 0** | Doppelnippel 1/2" | Barrel nipple | Raccord | Manguito rsocado doble | Dubbel nippel | Nippel |
| 20 | **2 910 611 432 0** | Schraube 4,8x13 (10x) | Screw 4,8x13 (10x) packed | Vis 4,8x13 (10x) | Tornillo 4,8x13 (10x) | Schroef 4,8x13 (10x) | Civata 4,8x13 (10x) |
| | | | | | | | |
| | | | | | | | |
| | | | | | | | |
| | | | | | | | |
| | | | | | | | |
| | | | | | | | |
| For: | | | | | | | |

**Ersatzteilliste**
**Spare parts list**
**Liste des pièces de rechange**
**Lista de repuestos**
**Onderdelenlijst**
**Yedek Parça Listesi**

# ECW8-DHW Ausdehnungsgefäß - 7738112837

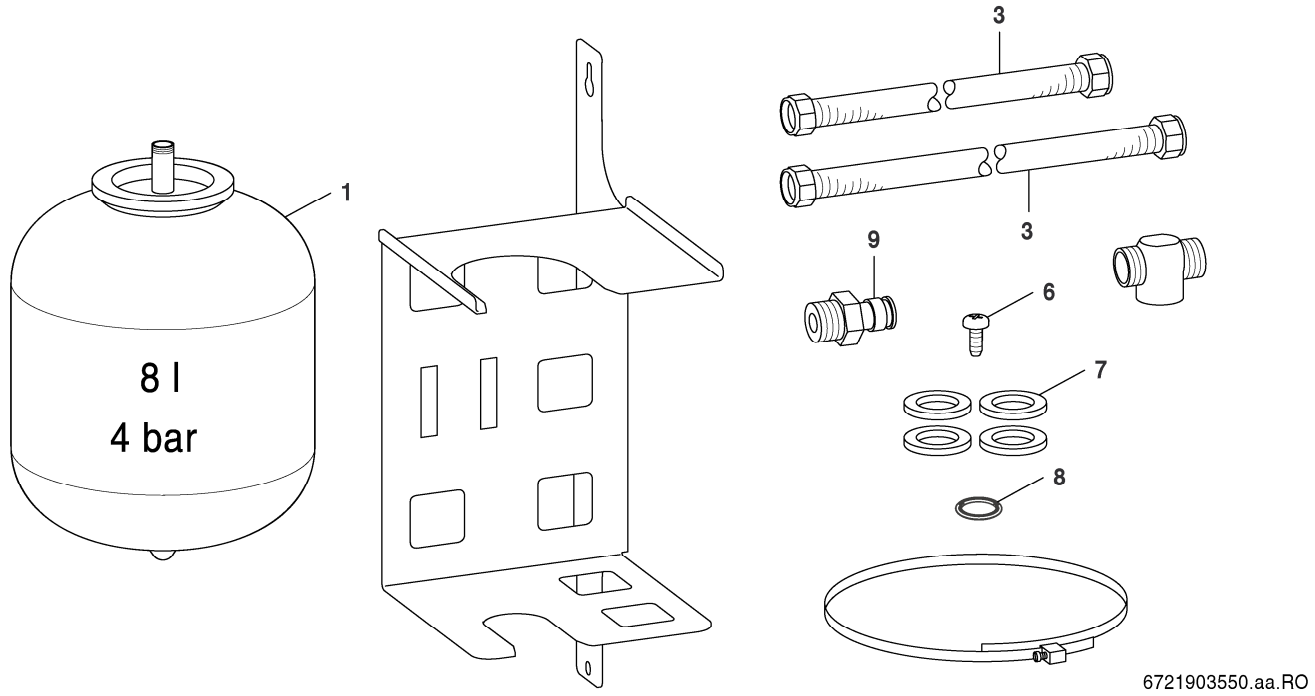


| Pos | Bestell-Nr. | Bezeichnung | Description | Dénomination | Descripción | Benaming | Aciklamalar |
|---|---|---|---|---|---|---|---|
| 1 | **8 718 668 933 0** | Ausdehnungsgefäß DHW | Expansion vessel DHW | VANNE D'EXPANSION DHW | vaso de expansión | expansievat | Genle#me Tank# |
| 3 | **8 737 702 118 0** | Wellrohr | corrugated pipe | Tuyau flexible | tubo ondulado | ribbelbuis | Spiral Boru |
| 6 | **2 910 611 432 0** | Schraube 4,8x13 (10x) | Screw 4,8x13 (10x) packed | Vis 4,8x13 (10x) | Tornillo 4,8x13 (10x) | Schroef 4,8x13 (10x) | Civata 4,8x13 (10x) |
| 7 | **8 710 103 043 0** | Dichtung 23.9x17.2x1.5 (10x) | Washer 23.9x17.2x1.5 (10x) | Joint 23.9x17.2x1.5 (10x) | Anillo junta 23.9x17.2x1.5 (10x) | Afdichtring 23.9x17.2x1.5 (10x) | Conta 23.9x17.2x1.5 (10x) |
| 8 | **8 716 771 154 0** | O-Ring 17x4 (10x) | O-ring 17x4 (10x) | Joint torique 17x4 (10x) | Anillo tórico 17x4 (10x) | O-ring 17x4 (10x) | O-ring 17x4 (10x) |
| 9 | **8 718 668 002 0** | Zwischenstück DCW Ausdehnungsgefäß | Adaptor DCW expansion vessel | Raccord | adaptador | Adapter | Adaptör |

For:

**Ersatzteilliste**
**Spare parts list**
**Liste des pièces de rechange**
**Lista de repuestos**
**Onderdelenlijst**
**Yedek Parça Listesi**

# EV 17HC Ausdehnungsgefäß - 7738112839

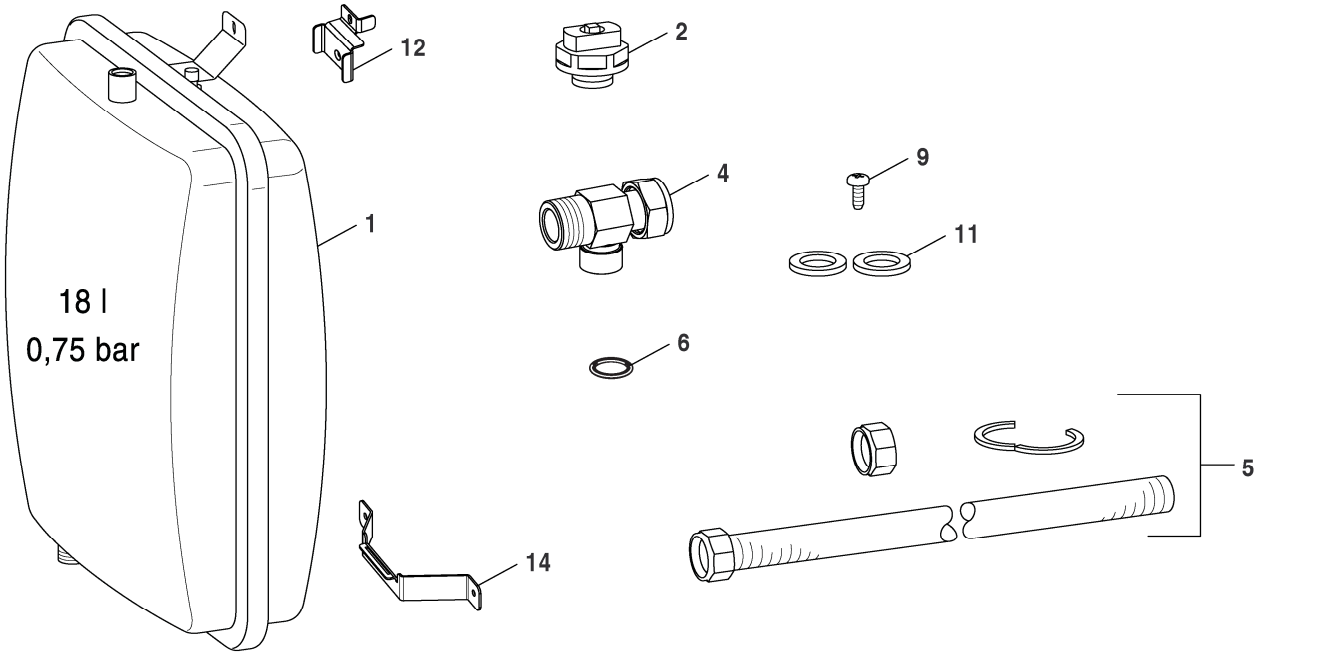


| Pos | Bestell-Nr. | Bezeichnung | Description | Dénomination | Descripción | Benaming | Aciklamalar |
|---|---|---|---|---|---|---|---|
| 1 | **8 718 668 934 0** | Ausdehnungsgefäß HC | Expansionvessel HC | VANNE D'EXPANSION HC | vaso de expansión | expansievat | Genle#me Tank# |
| 2 | **8 716 838 449 0** | Entlüftungsventil 3/8" | Air vent valve 3/8" | Purgeur 3/8"+clef | Válvula de purga de aire 3/8" | Ontluchtingsventiel 3/8" | Hava Alma Ventili 3/8" |
| 4 | **8 737 711 094** | Schraubstutzen Verschraubung | Nipple | Raccord | Prolongación | Draadstuk | Rakor |
| 5 | **8 710 735 275 0** | Anschlussrohr | Flow pipe | Tuyauterie | Tubo agua | Aansluit pijp | Baglanti Borusu |
| 6 | **8 716 107 437 0** | O-Ring 12.5x3 WRAS / KTW (10x) | O-ring 12.5x3 WRAS / KTW (10x) | Joint torique 12.5x3 WRAS / KTW (10x) | Anillo tórico 12.5x3 WRAS / KTW (10x) | O-RING (PER 10) | HALKA |
| 9 | **2 910 611 432 0** | Schraube 4,8x13 (10x) | Screw 4,8x13 (10x) packed | Vis 4,8x13 (10x) | Tornillo 4,8x13 (10x) | Schroef 4,8x13 (10x) | Civata 4,8x13 (10x) |
| 11 | **8 710 103 045 0** | Dichtung 18.6x13.5x1.5 (10x) | Washer 18.6x13.5x1.5 (10x) | Joint 18.6x13.5x1.5 (10x) | Anillo junta 18.6x13.5x1.5 (10x) | Afdichtring 18.6x13.5x1.5 (10x) | Conta 18.6x13.5x1.5 (10x) |
| 12 | **8 737 711 086** | Halterung oben CH Ausdehnungsgefaess | Bracket top CH Exp Vessel | Support | Soporto | Houder | Kol |
| 14 | **8 737 711 087** | Halterung CH Ausdehnungsgefaess | Bracket CH Exp Vessel | Support | Soporto | Houder | Kol |
| | | | | | | | |
| For: | | | | | | | |

| Ersatzteilliste<br>Spare parts list<br>Liste des pièces de rechange<br>Lista de repuestos<br>Onderdelenlijst<br>Yedek Parça Listesi | **Isolation Set Rückseite - 7738112929** |
|---|---|

**Für dieses Erzeugnis gibt es keine Ersatzteile**
**No spare parts available for this product**
**Aucune pièce détachée disponible pour ce produit**
**Não existem peças de substituição disponíveis para este produto**
**Per questo prodotto non sono piú disponibili parti di ricambio**
**Bu mamul için Yedek parça mevcut degildir**

6720904352.AA

| Pos | Bestell-Nr. | Bezeichnung | Description | Dénomination | Descripción | Benaming | Aciklamalar |
|---|---|---|---|---|---|---|---|
| | **8 710 000 000 0** | Keine Ersatzteile verfügbar | No spare parts available | Aucune pièce détachée disponible | No disponible como repuesto | Geen onderdeel beschikbaar | Bu mamul için Yedek parça mevcut degildi |
| For: | | | | | | | |

**Ersatzteilliste**
**Spare parts list**
**Liste des pièces de rechange**
**Lista de repuestos**
**Onderdelenlijst**
**Yedek Parça Listesi**

# SF11 Seitenblende li/re 2 Teile - 7738112841

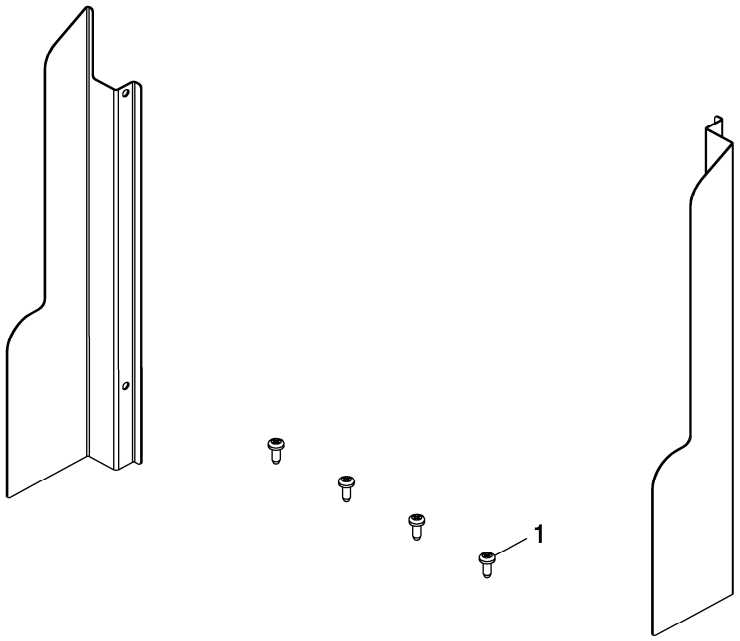


6721903559.aa.RO

| Pos | Bestell-Nr. | Bezeichnung | Description | Dénomination | Descripción | Benaming | Aciklamalar |
|---|---|---|---|---|---|---|---|
| 4 | **2 910 611 432 0** | Schraube 4,8x13 (10x) | Screw 4,8x13 (10x) packed | Vis 4,8x13 (10x) | Tornillo 4,8x13 (10x) | Schroef 4,8x13 (10x) | Civata 4,8x13 (10x) |

For:

**Ersatzteilliste**
**Spare parts list**
**Liste des pièces de rechange**
**Lista de repuestos**
**Onderdelenlijst**
**Yedek Parça Listesi**

# SF12 Seitenblende li/re 5 Teile - 7738112842

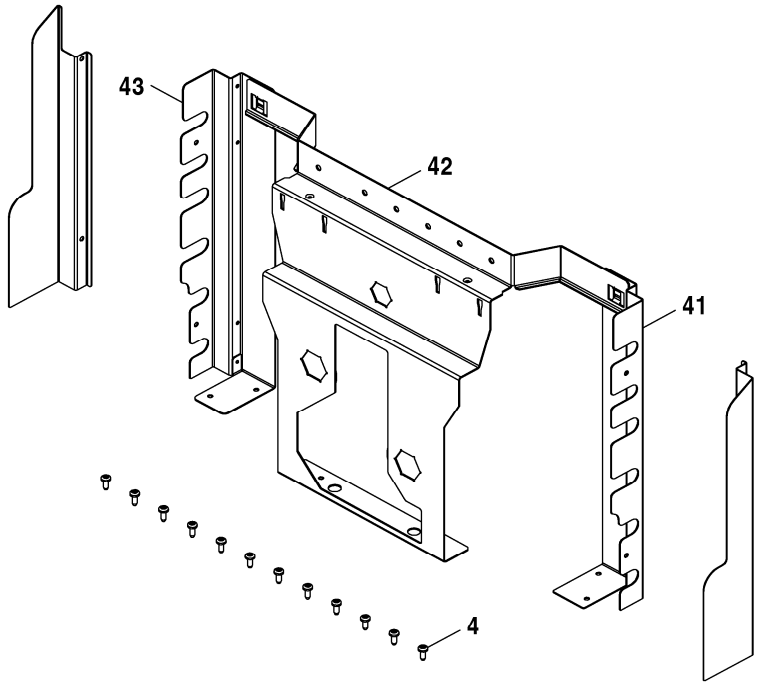


6721903560.aa.RO

| Pos | Bestell-Nr. | Bezeichnung | Description | Dénomination | Descripción | Benaming | Aciklamalar |
|---|---|---|---|---|---|---|---|
| 4 | **2 910 611 432 0** | Schraube 4,8x13 (10x) | Screw 4,8x13 (10x) packed | Vis 4,8x13 (10x) | Tornillo 4,8x13 (10x) | Schroef 4,8x13 (10x) | Civata 4,8x13 (10x) |
| 41 | **8 737 711 175** | Halterung rechts | Bracket right | Support | Soporto | Houder | Kol |
| 42 | **8 737 711 176** | Halterung Anschluss | Bracket Connections | Support | Soporto | Houder | Kol |
| 43 | **8 737 711 174** | Halterung links | Bracket left | Support | Soporto | Houder | Kol |

For:

| Ersatzteilliste<br>Spare parts list<br>Liste des pièces de rechange<br>Lista de repuestos<br>Onderdelenlijst<br>Yedek Parça Listesi | **SFF-3 Behälter Solar - 7738112836** |
|---|---|

**Für dieses Erzeugnis gibt es keine Ersatzteile**
**No spare parts available for this product**
**Aucune pièce détachée disponible pour ce produit**
**Não existem peças de substituição disponíveis para este produto**
**Per questo prodotto non sono piú disponibili parti di ricambio**
**Bu mamul için Yedek parça mevcut degildir**

6720904352.AA

| Pos | Bestell-Nr. | Bezeichnung | Description | Dénomination | Descripción | Benaming | Aciklamalar |
|---|---|---|---|---|---|---|---|
| 1 | **8 710 000 000 0** | Keine Ersatzteile verfügbar | No spare parts available | Aucune pièce détachée disponible | No disponible como repuesto | Geen onderdeel beschikbaar | Bu mamul için Yedek parça mevcut degildi |
| | | | | | | | |
| | | | | | | | |
| | | | | | | | |
| | | | | | | | |
| | | | | | | | |
| | | | | | | | |
| | | | | | | | |
| | | | | | | | |
| | | | | | | | |
| | | | | | | | |
| | | | | | | | |
| | | | | | | | |
| | | | | | | | |
| | | | | | | | |
| | | | | | | | |
| | | | | | | | |
| | | | | | | | |
| | | | | | | | |
| | | | | | | | |
| | | | | | | | |
| | | | | | | | |
| | | | | | | | |
| | | | | | | | |
| | | | | | | | |
| For: | | | | | | | |

Bosch Thermotechnik GmbH
Junkersstr. 20-24
D-73249 Wernau / Germany