EBA 40506 PLAN^{PLUS} QUADRATO/ROUND mit quadroU

(Stand 12.02.2020)

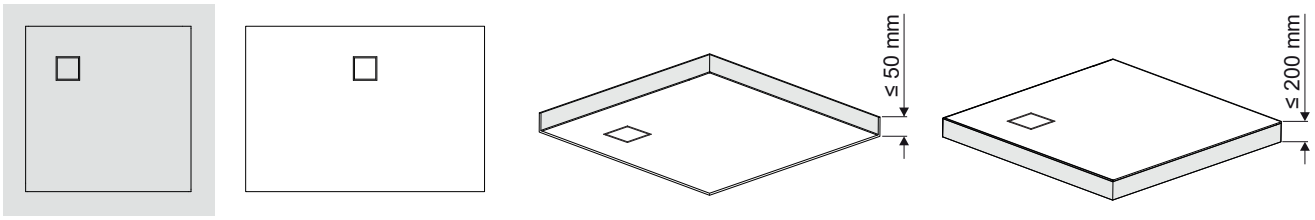

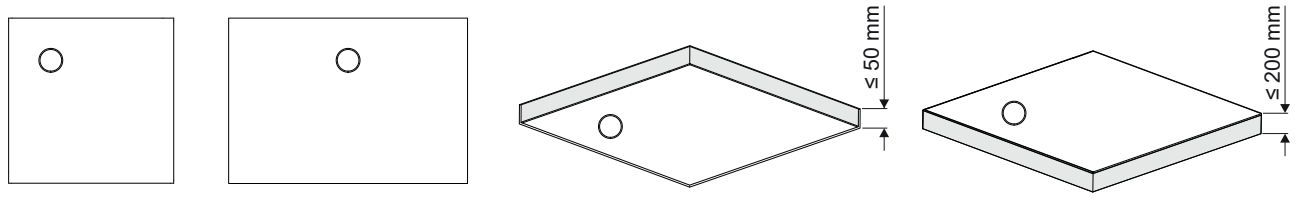

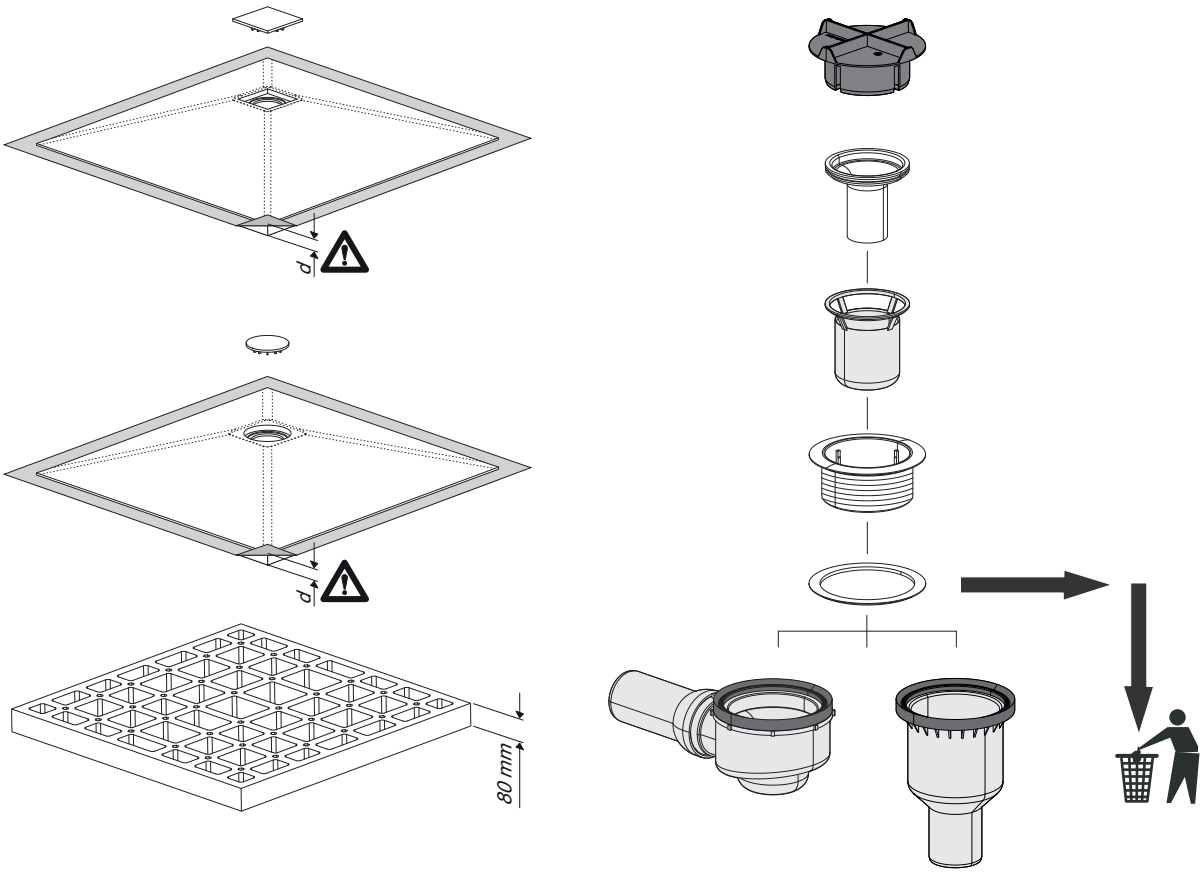

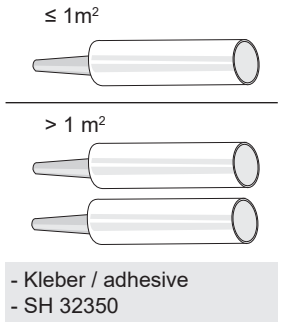

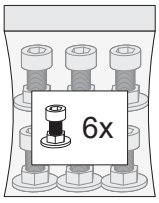

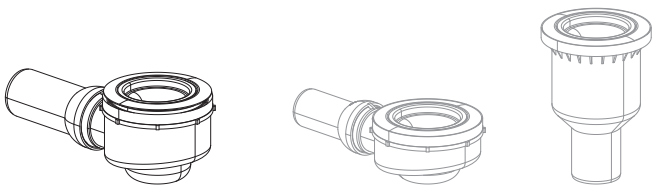

PP 32102 PP 32104 PP 32100

1

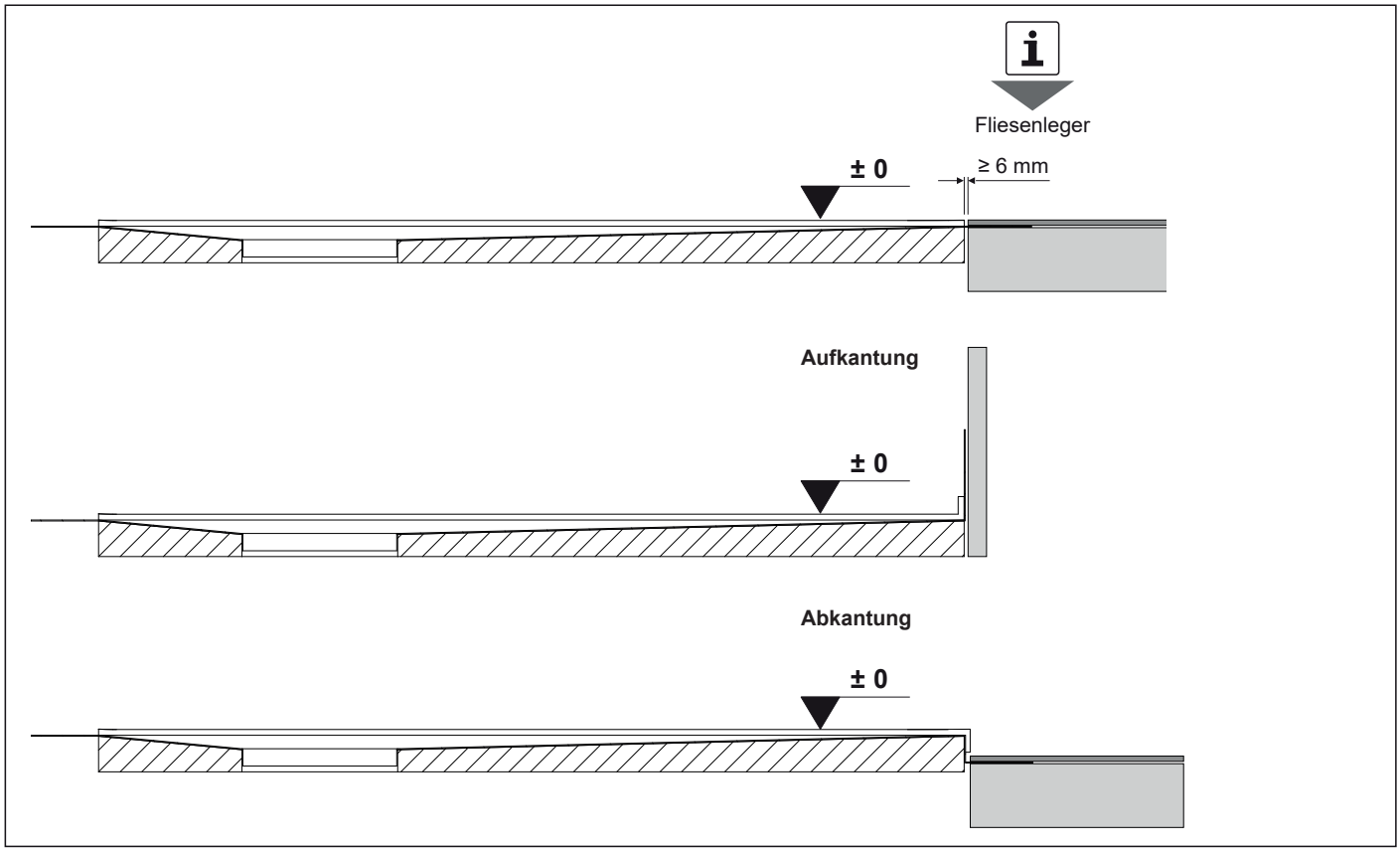
Fliesenleger
± 0
≥ 6 mm
Aufkantung
± 0
Abkantung
± 0

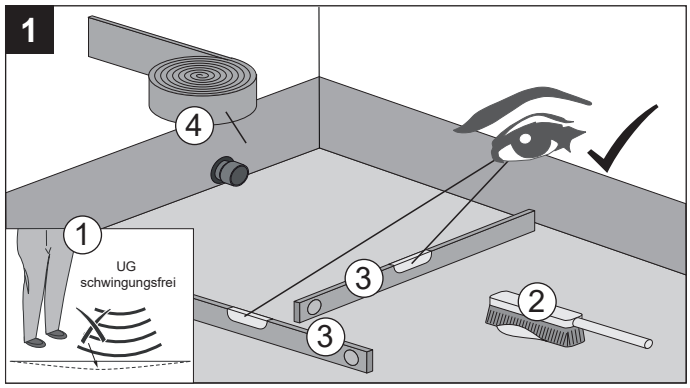
1
4
1
UG
schwingungsfrei
3
3
2

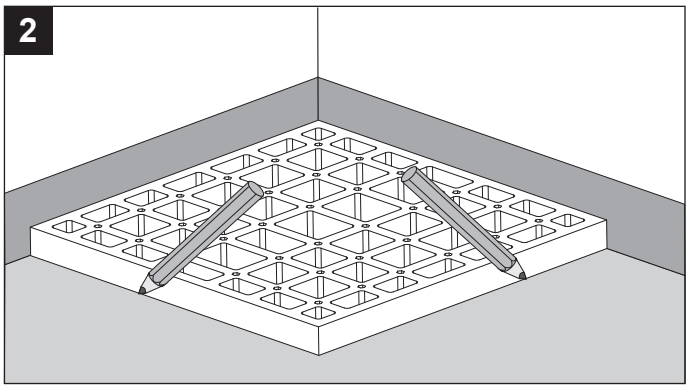
2

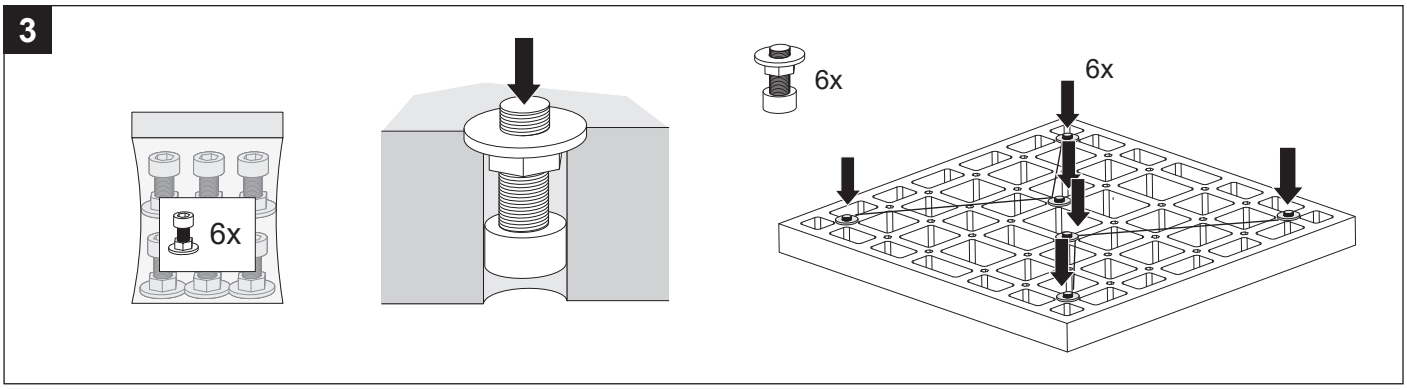
3
6x
6x
6x

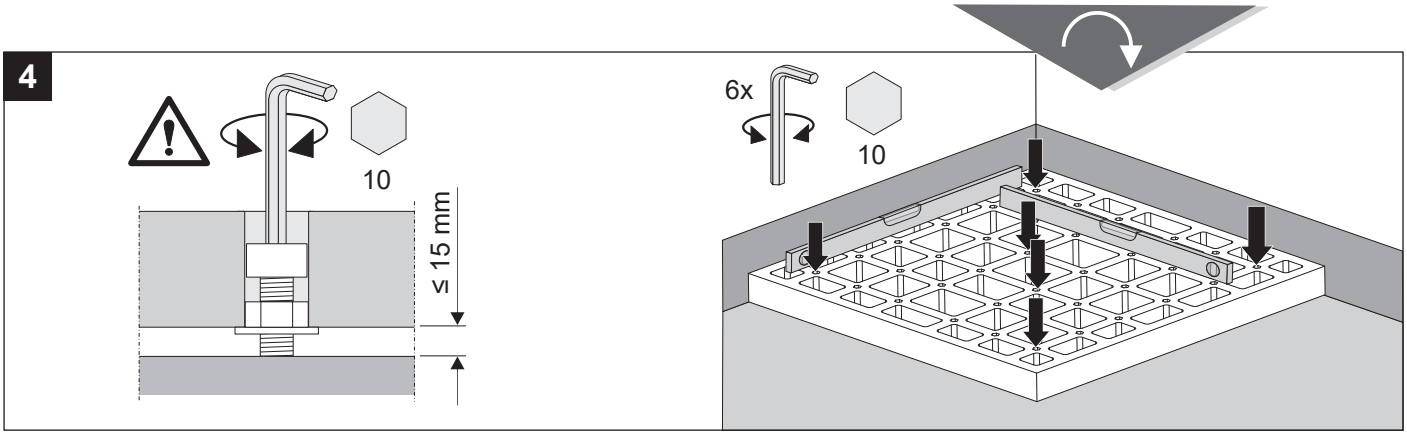
4
10
≤ 15 mm
6x
10

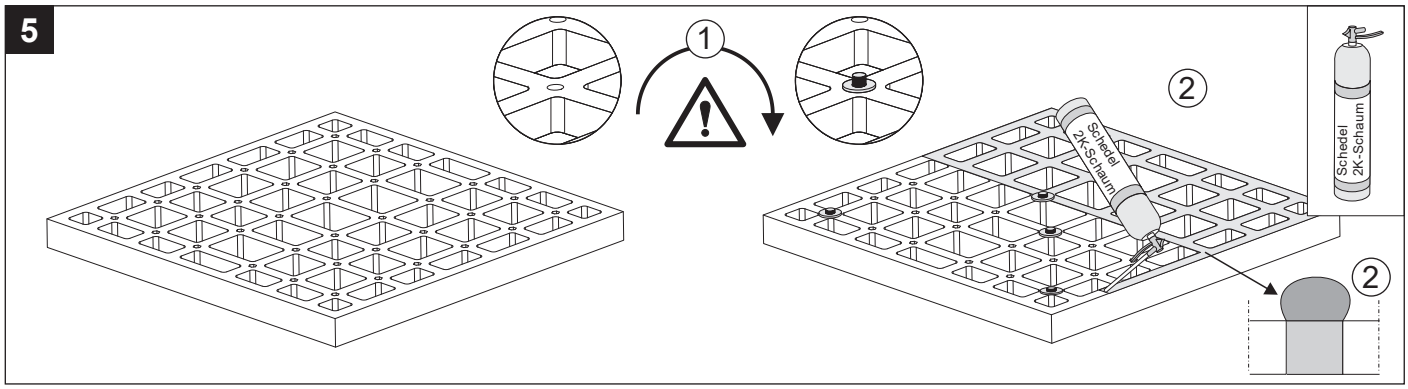
5
1
2
Schedel 2K-Schaum
Schedel 2K-Schaum
2

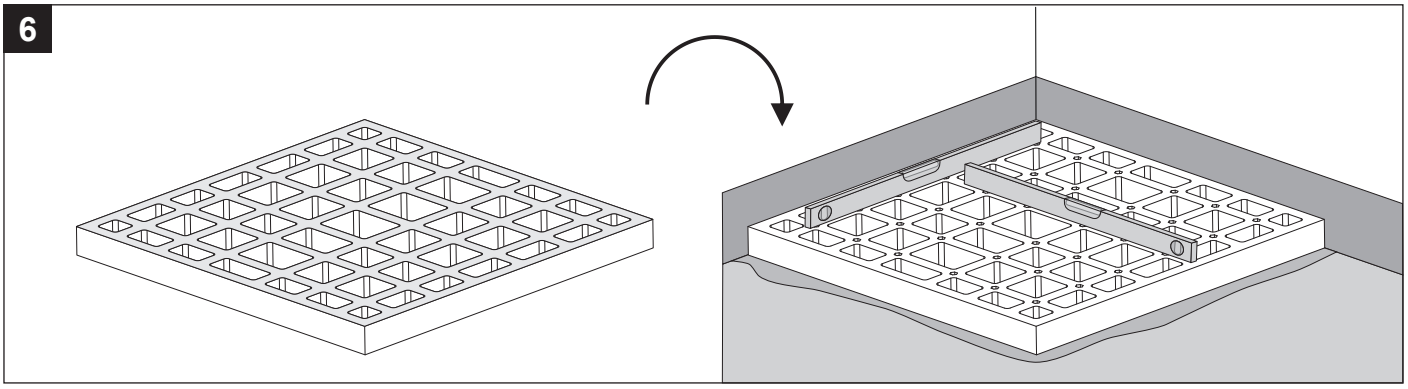
6

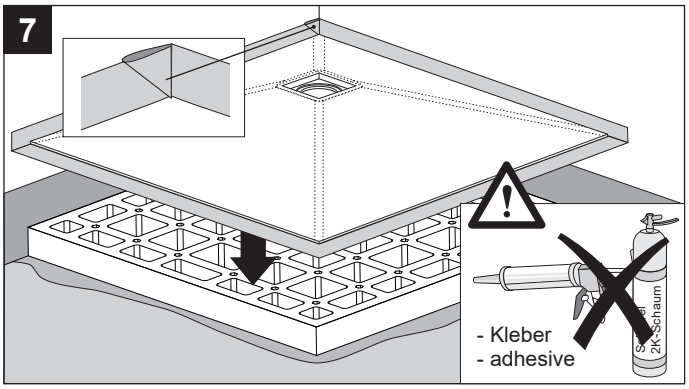
7
- Kleber
- adhesive
Schedel 2K-Schaum

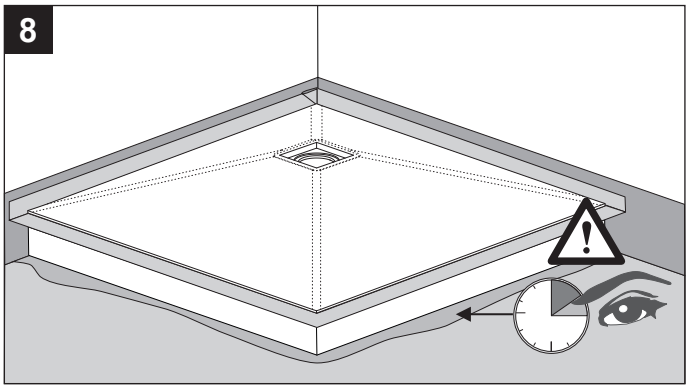
8

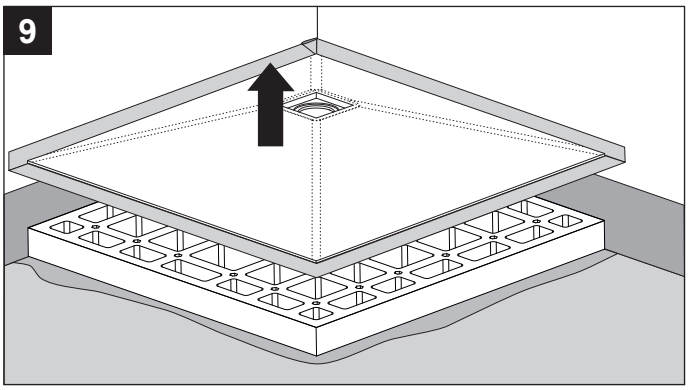
9

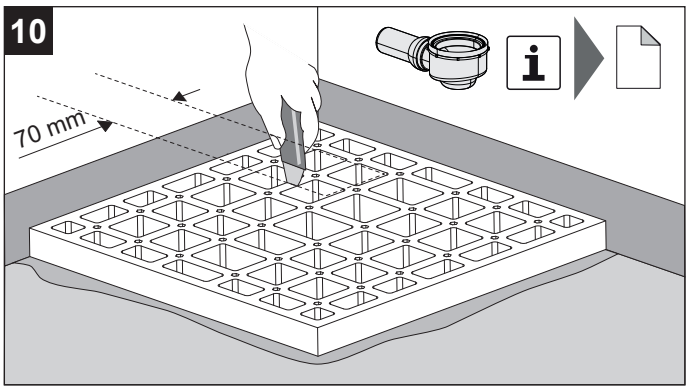
10
70 mm

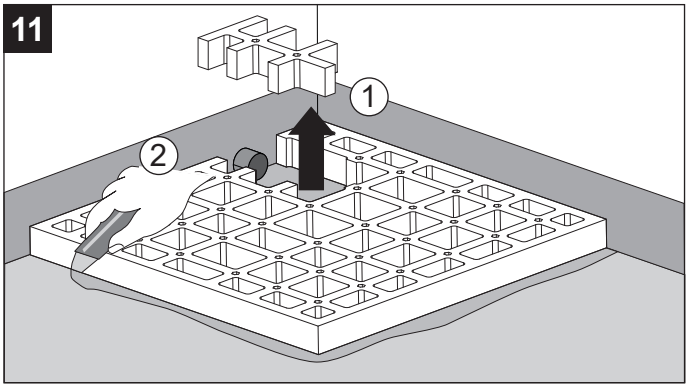
11
1
2

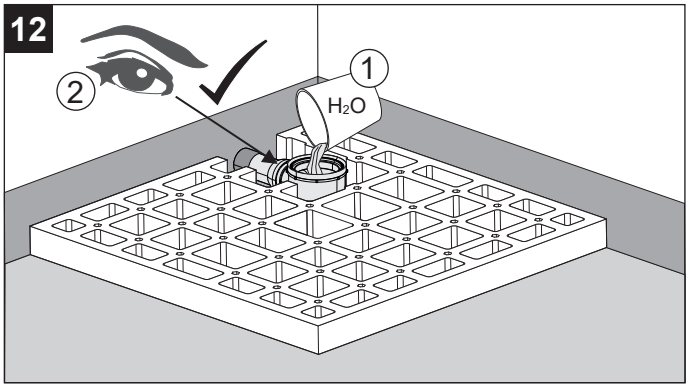
12
1
2
H_2O

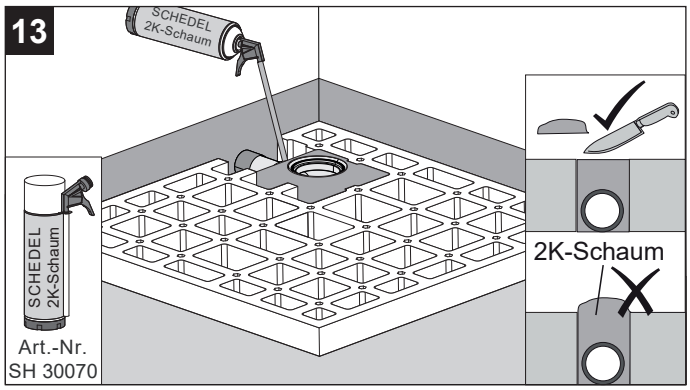
13
SCHEDEL 2K-Schaum
SCHEDEL 2K-Schaum
Art.-Nr. SH 30070
2K-Schaum

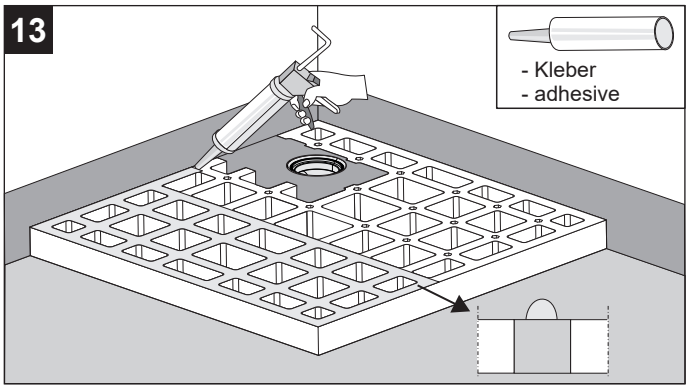
13
- Kleber
- adhesive

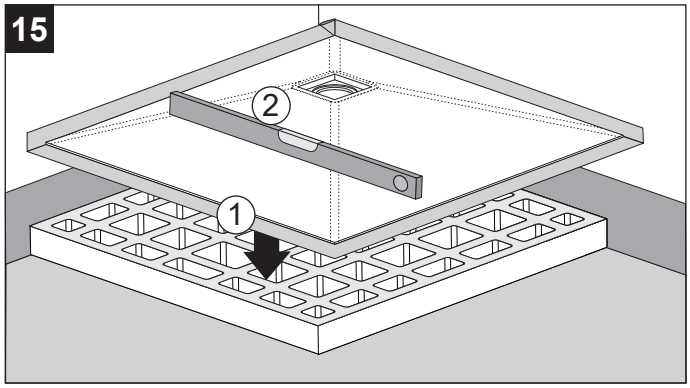
15
2
1

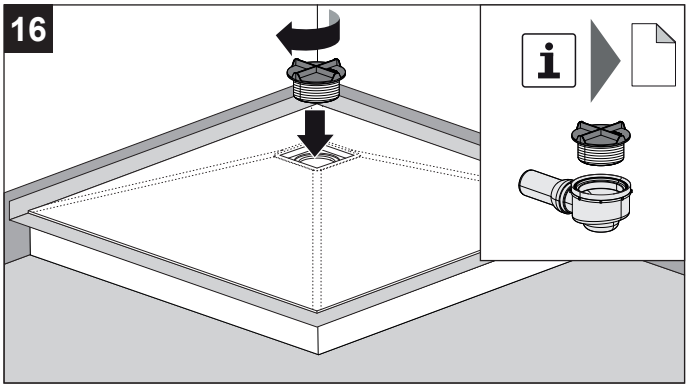
16

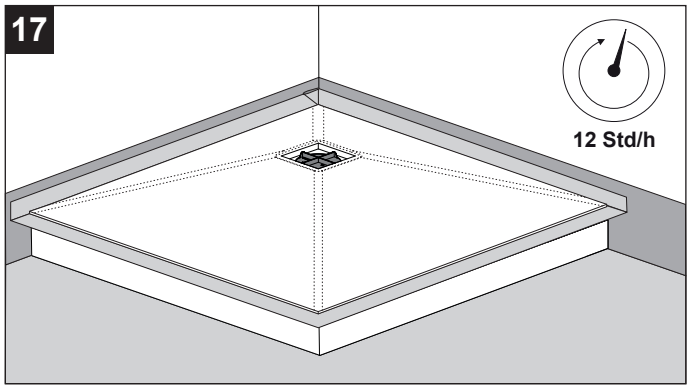
17
12 Std/h

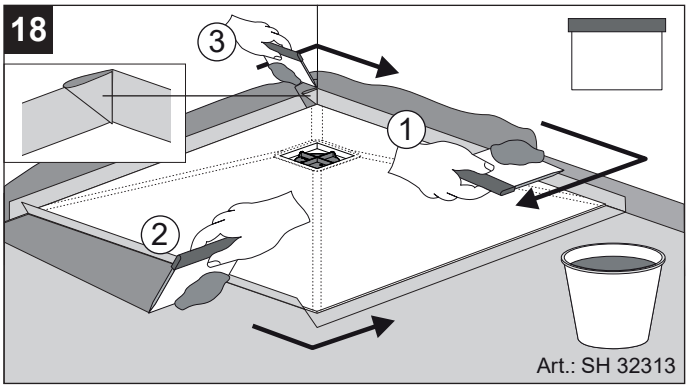
18
3
1
2
Art.: SH 32313

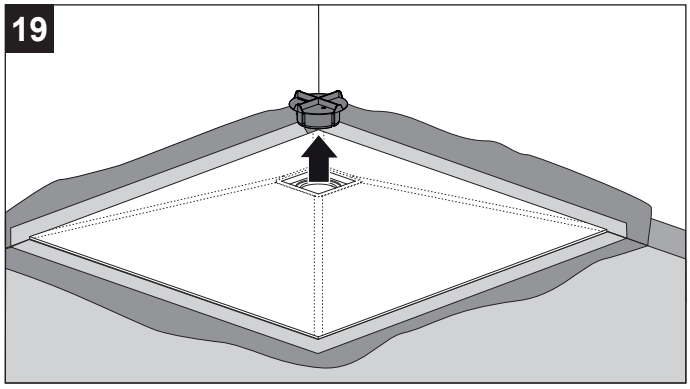
19

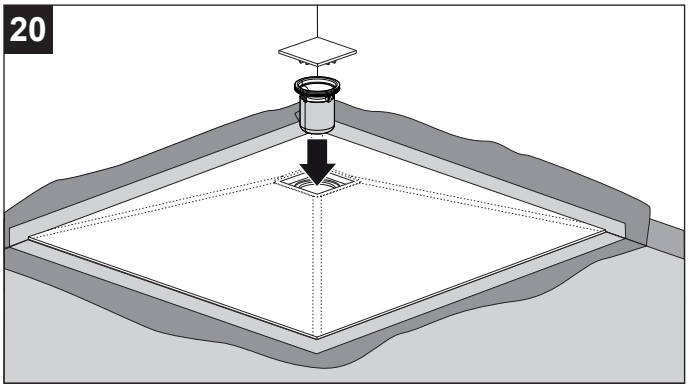
20

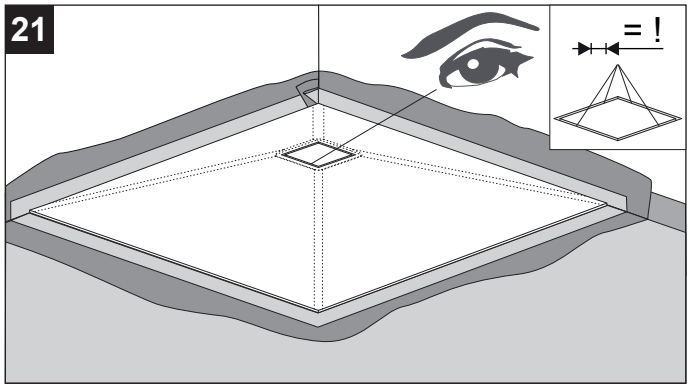
21
= !

4