DG15055000001 JS FREISTROMVENTIL, MUFFENANSCHL.

Produktabbildung

Masszeichnung

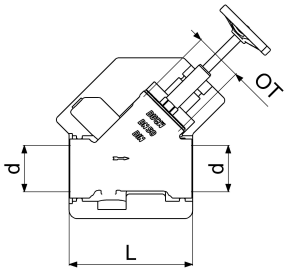

Produktbeschreibung

Freistromventil
Anschluss: IG
ohne Entleerung
steigende Spindel
mit Dämmschale
DN 50
Ventil: DIN-DVGW

Ausschreibungstext

DG15055000001
Schlösser Freistromventil
Anschluss: IG
ohne Entleerung
steigende Spindel
mit Dämmschale
Werkstoff nach TrinkwV und UBA
Nickelwerte nach TrinkwV und UBA
Gehäuse Messing
Oberteil Messing
Dichtungen EPDM
Griffwerkstoff Polyamid
DN 50
Anschlussart Innengewinde
Rp 2
G2"
150mm
Mindestvolumenstrom 6,75 l/s
Betriebsdruck max. 16 bar (PN 16)
Betriebstemperatur max. 90 Grad
Zertifizierung Ventil: DIN-DVGW
G-Gewinde ISO 228 Teil 1
Trinkwasserverordnung DIN EN 1717
Dämmschale Neopor F 2400
Brandschutzklasse B1 nach DIN 4102
bzw. EN ISO 13501-1-E
Wärmeleitfähigkeit nach ISO 2581
von 0,032 W/(m*K)
Dämmdicke entsprechend EnEV
Techn.- u. Zertifikatsänd. Vorbehalten
Fabrikat Schlösser

VPE: 1
GTIN: 4044997200087
SCIP: 11553f08-95a6-4e78-b0a1-9a0de0aa5406

SCHLÖSSER Armaturen GmbH & Co. KG
info@schloesser-armaturen.de – www.schloesser-armaturen.de

Explosionszeichnung

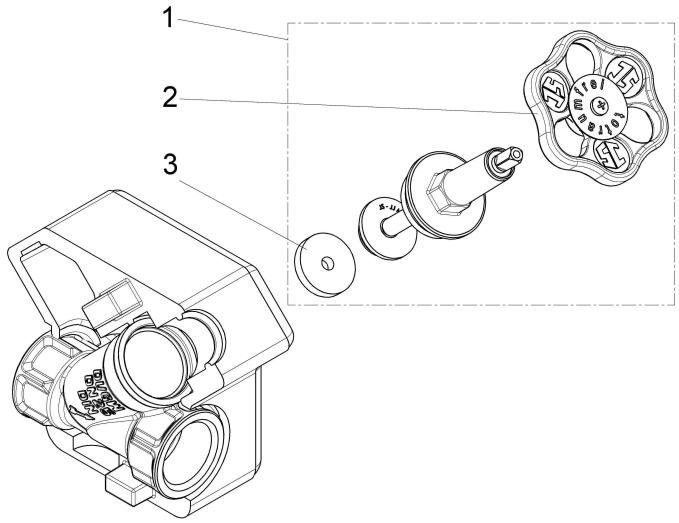

Ersatzteilliste

Pos.	Beschreibung	Artikel-Nr.
01	JS FETTKAMMER-OT F.FREISTROMVENT.	0018165000001
02	JS HANDRAD MIT SCHRAUBE+BUTTON	0018590800001
03	JS KEGELDICHTUNG F. DURCHGANG-UND	0018605000001

0018590800001

Beschreibung	Artikel-Nr.
JS HANDRAD MIT SCHRAUBE+BUTTON	0018590800001
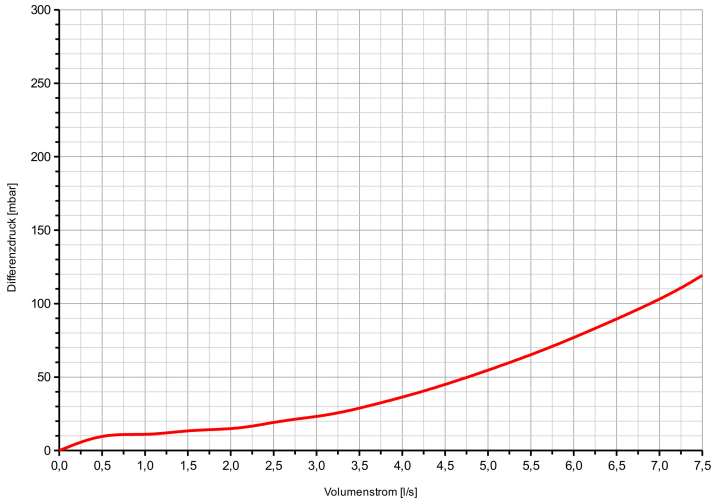
Durchflussdiagramm