Marke	hansgrohe
Artikelname	**Metropol** Einhebel-Waschtischmischer 100 mit Hebelgriff für Handwaschbecken mit Push-Open Ablaufgarnitur
Art.-Nr.	32500990
Oberfläche	Polished Gold Optic
Netto Preis	488,40 EUR

Produktbild

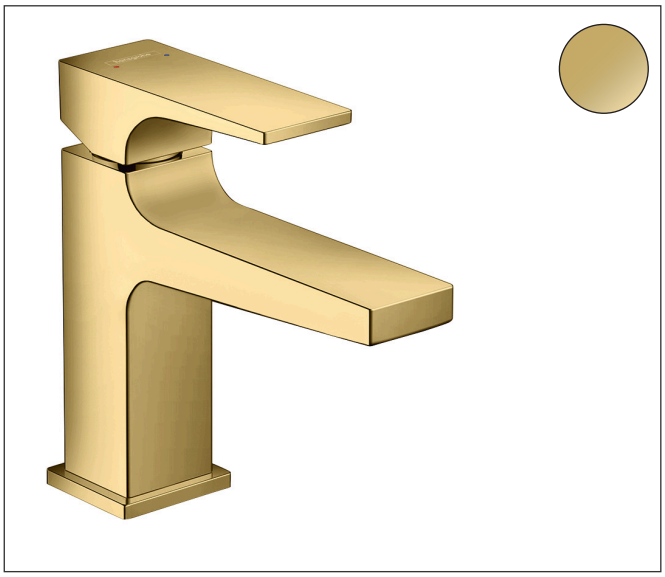

Maßzeichnung

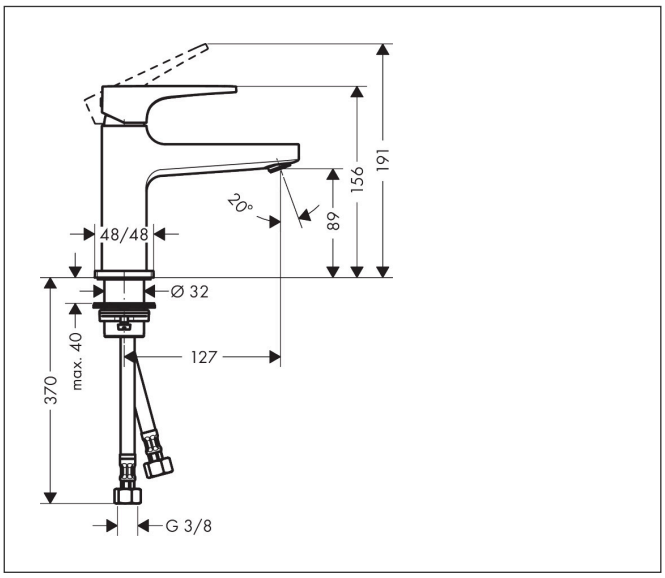

Merkmale

- besteht aus: Einhebel-Waschtischmischer, Ablaufgarnitur
- ComfortZone: 100
- Ausladung: 127 mm
- Auslaufhöhe: 89 mm
- Griffvariante: Hebelgriff
- Strahlart: Normalstrahl
- maximale Durchflussmenge bei 3 bar: 5 l/min
- Keramikmischsystem
- Temperaturbegrenzung einstellbar
- für Durchlauferhitzer geeignet
- Push-Open Ablaufgarnitur G 1¼
- Material Ablaufgarnitur: Metall
- Anschlussart: G ⅜ Anschlussschläuche
- Anschlussgröße: DN15
- EU-Taxonomie: max. 6 l/min - wesentlicher Beitrag (SC) möglich

Technologie

Comfort Zone · EcoRight · EcoSmart · AirPower · Quick Clean

Strahlarten

Normal Spray

Zertifikate

DIN DVGW CERT

Marke	hansgrohe
Artikelname	**Metropol** Einhebel-Waschtischmischer 100 mit Hebelgriff für Handwaschbecken mit Push-Open Ablaufgarnitur
Art.-Nr.	32500990
Oberfläche	Polished Gold Optic
Netto Preis	488,40 EUR

Durchflussdiagramm

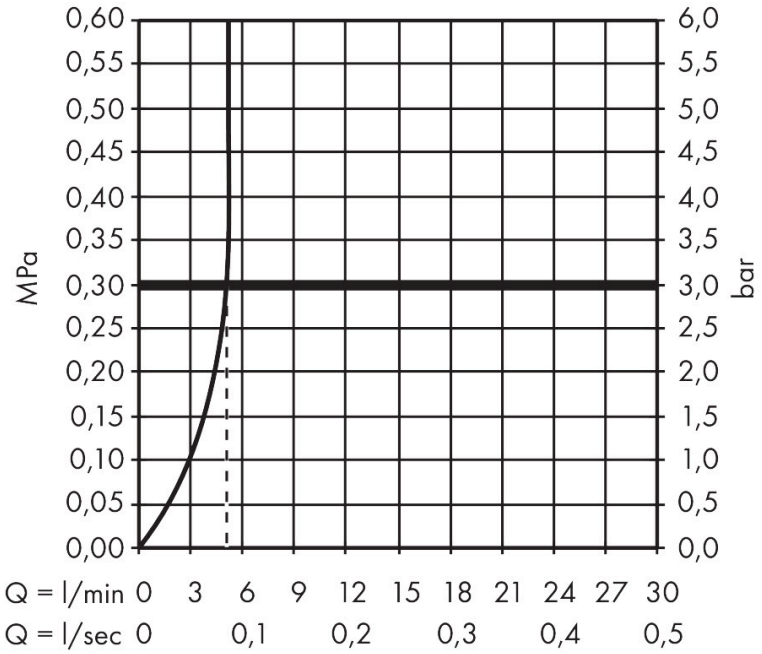

Marke	hansgrohe
Artikelname	**Metropol** Einhebel-Waschtischmischer 100 mit Hebelgriff für Handwaschbecken mit Push-Open Ablaufgarnitur
Art.-Nr.	32500990
Oberfläche	Polished Gold Optic
Netto Preis	488,40 EUR

Explosionszeichnung für Baujahr: > 07/19

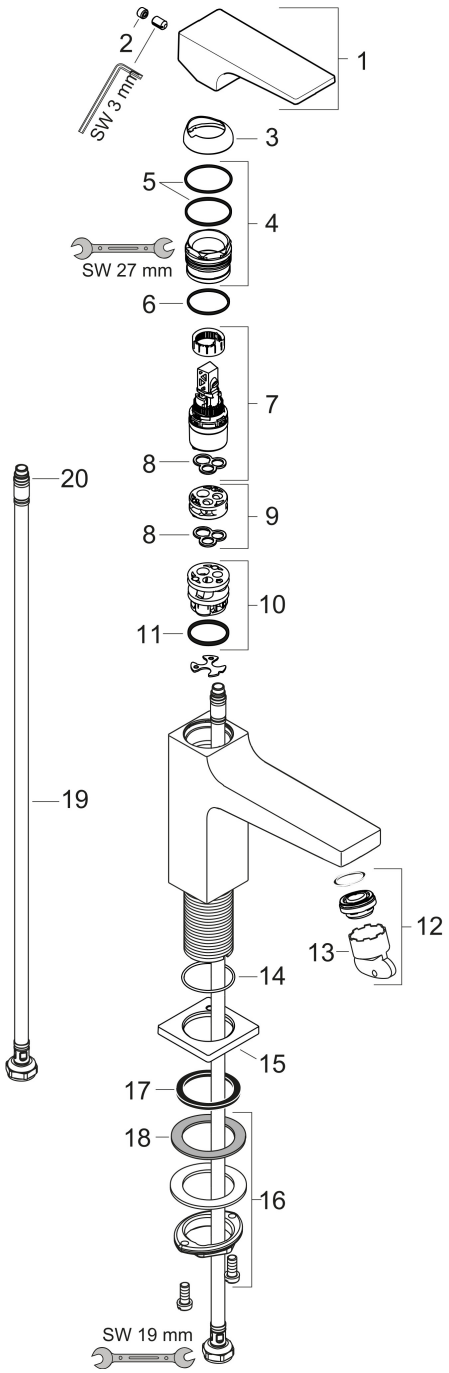

Marke	hansgrohe
Artikelname	**Metropol** Einhebel-Waschtischmischer 100 mit Hebelgriff für Handwaschbecken mit Push-Open Ablaufgarnitur
Art.-Nr.	32500990
Oberfläche	Polished Gold Optic
Netto Preis	488,40 EUR

Ersatzteilliste für Baujahr: > 07/19

Pos.	Beschreibung	Art.nr.	Preis
1	Griff	92995990	91,40
2	Griffstopfen	95704000	3,20
3	Kappe	92625990	37,50
4	Mutter	92689000	20,50
5	O-Ring 27x1,5	92527000	8,30
6	O-Ring 25x1,5	98146000	5,60
7	Kartusche kpl.	97685000	49,40
8	Dichtung	98865000	25,00
9	Adapter für Kartusche	92628000	16,90
10	Adapter für Kartusche	98866000	25,00
11	O-Ring 23x2	98398000	3,20
12	Luftsprudler M24x1 (5 l/min)	92996000	25,00
13	Serviceschlüssel	95661000	5,60
14	O-Ring 32x1,5	92936000	3,20
15	Rosette	93048990	47,70
16	Schaftbefestigung kpl. (Ø 32)	13961000	20,50
17	Flachdichtung	98749000	5,60
18	Gleitring	97548000	3,20
19	Anschlussschlauch 450 mm M8x0,75 G3/8	97206000	25,00
20	O-Ring 6,6x1,6	93019000	3,20
a	Push-Open Ablaufgarnitur	50100990	103,20
b	Schaftverlängerung 35 mm	13898000	60,90