AXOR

Marke	AXOR
Artikelname	**AXOR Starck** Einhebel-Wannenmischer bodenstehend mit Pingriff
Art.-Nr.	10456800
Oberfläche	Edelstahl Optic
Netto Preis	2.645,30 EUR

Produktbild

Maßzeichnung

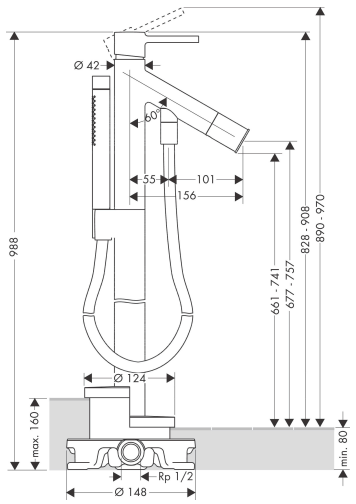

Merkmale

- besteht aus: Einhebel-Wannenmischer bodenstehend, Stabhandbrause, Brausehalter
- 2 Verbraucher
- Ausladung: 156 mm
- Strahlart Armatur: Normalstrahl
- Strahlart Handbrause: MonoRain, Rain
- maximale Durchflussmenge bei 3 bar: 18 l/min
- Durchfluss für Wanneneinlauf bei 3 bar: 18 l/min
- max. Durchfluss für Handbrause bei 3 bar: 15 l/min
- Keramikmischsystem
- Temperaturbegrenzung einstellbar
- Umsteller mit automatischer Rückstellung
- Rückflussverhinderer
- für Durchlauferhitzer geeignet
- Anschlussgröße: DN15
- Anschlussart: Grundkörper
- Standmontage
- min. Betriebsdruck: 1 bar
- max. Betriebsdruck: 10 bar

Technologie

Strahlarten

Marke	AXOR
Artikelname	**AXOR Starck** Einhebel-Wannenmischer bodenstehend mit Pingriff
Art.-Nr.	10456800
Oberfläche	Edelstahl Optic
Netto Preis	2.645,30 EUR

Benötigtes Zubehör

Produktbild	Artikelname	Art.-Nr.	Preis
	AXOR Grundkörper für Armaturen bodenstehend	10452180	522,90

Marke	AXOR
Artikelname	**AXOR Starck** Einhebel-Wannenmischer bodenstehend mit Pingriff
Art.-Nr.	10456800
Oberfläche	Edelstahl Optic
Netto Preis	2.645,30 EUR

Durchflussdiagramm

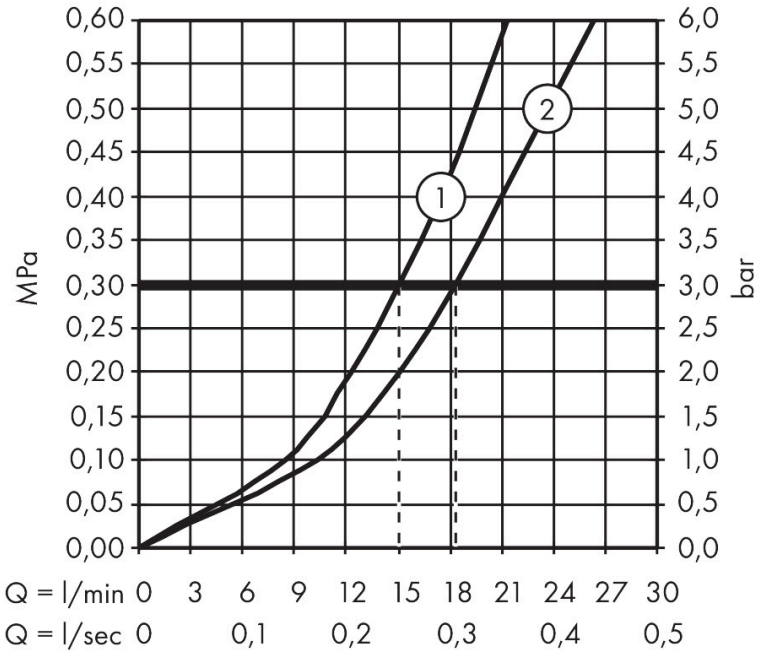

1 Handbrause
2 Wanneneinlauf

Die Verbrauchswerte wurden praxisnah mit den dazugehörigen Armaturen (Thermostat/Mischer/Unterputzventil) gemessen.

Marke	AXOR
Artikelname	**AXOR Starck** Einhebel-Wannenmischer bodenstehend mit Pingriff
Art.-Nr.	10456800
Oberfläche	Edelstahl Optic
Netto Preis	2.645,30 EUR

Installationsbeispiele

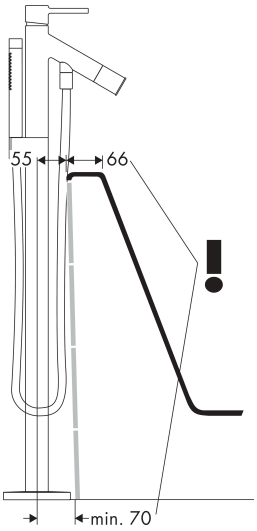

Die Maßangaben unterliegen keramischer Toleranzen bedingt durch Produktionsprozess.

Marke	AXOR
Artikelname	**AXOR Starck** Einhebel-Wannenmischer bodenstehend mit Pingriff
Art.-Nr.	10456800
Oberfläche	Edelstahl Optic
Netto Preis	2.645,30 EUR

Explosionszeichnung für Baujahr: > 07/23

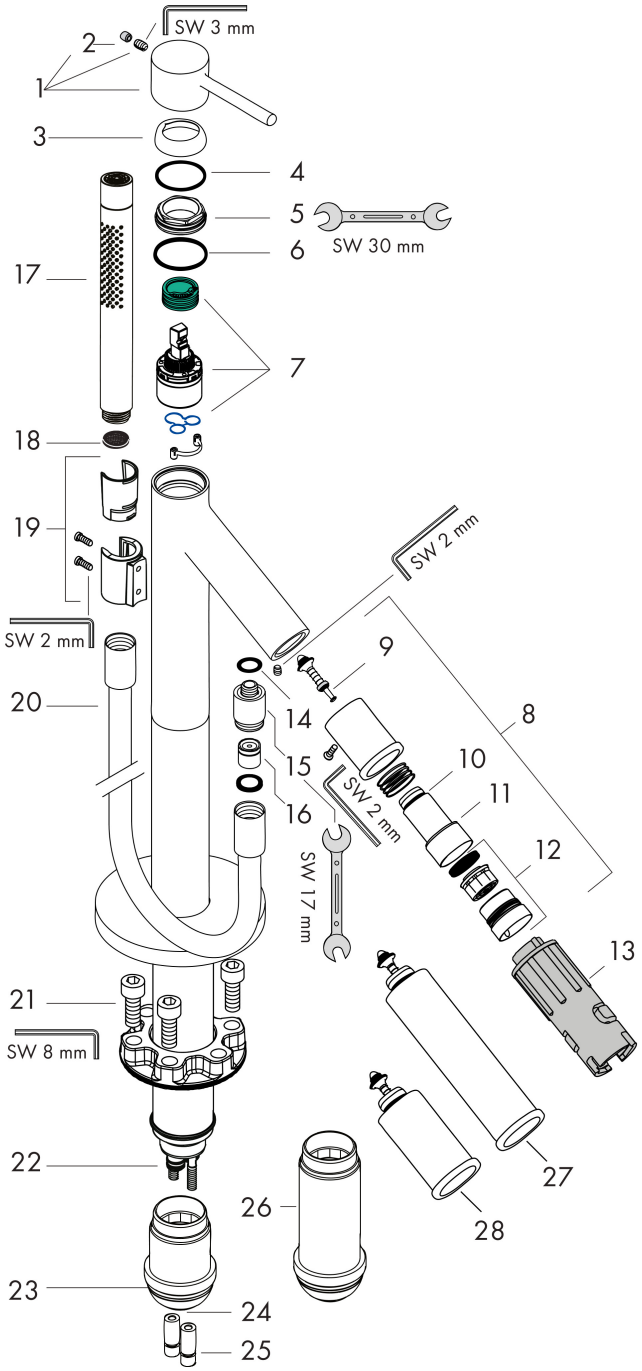

AXOR

Marke	AXOR
Artikelname	**AXOR Starck** Einhebel-Wannenmischer bodenstehend mit Pingriff
Art.-Nr.	10456800
Oberfläche	Edelstahl Optic
Netto Preis	2.645,30 EUR

Ersatzteilliste für Baujahr: > 07/23

Pos.	Beschreibung	Art.nr.	Preis
1	Griff	10093800	91,40
2	Griffstopfen	96762000	3,20
3	Kappe	96763800	12,50
4	O-Ring 33x2	98154000	3,20
5	Mutter	97209000	12,50
6	O-Ring 35x2	92604000	5,60
7	Kartusche kpl.	92730000	49,40
8	Umsteller kpl.	96294800	207,50
9	Umsteller	96297000	25,00
10	O-Ring 16x2	98133000	3,20
11	O-Ring 24x2	98388000	3,20
12	Luftsprudler M30x1 (25 l/min)	96296800	47,70
13	Montageschlüssel Set	58085000	8,30
14	O-Ring 13x2	98128000	3,20
15	Anschlußnippel	97527800	37,50
16	Rückflußverhinderer-Set DW 15	94074000	12,50
17	Handbrause	28532800	308,30
18	Siebdichtung	94246000	3,20
19	Brausehalter kpl.	96295800	37,50
20	Brauseschlauch 1,25 m	28282800	91,40
21	Zylinderschraube M10x35	97670000	12,50
22	O-Ring 9x1,5	98117000	3,20
23	O-Ring 44x2,5	98162000	5,60
24	O-Ring 29x3	98371000	5,60
25	O-Ring 7x2	98419000	3,20
26	Verlängerung 60 mm	93882000	212,70
27	Verlängerung für Umsteller 60 mm	10981800	527,60
28	Verlängerung für Umsteller 20 mm	10983800	3,20
a	Grundset	10452180	522,90