0011122500001 JS DURCHGANGSVENTIL,MUFFENANSCHL.

Produktabbildung



Masszeichnung

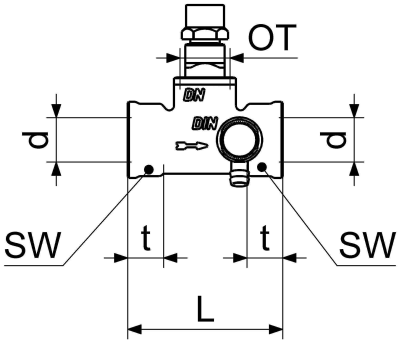

Produktbeschreibung

Durchgangsventil
Anschluss: IG, mit Entleerung
steigende Spindel
Steckschlüssel-Oberteil
DN 25
Anschluss Rp 1
DIN-DVGW
Geräuschklasse 2
DN15 bis DN32

Ausschreibungstext

0011122500001
Schlösser Durchgangsventil
Anschluss: IG, mit Entleerung
steigende Spindel
Werkstoff nach TrinkwV und UBA
Gehäuse Messing
Oberteil Messing
Dichtungen EPDM
Steckschlüssel-Oberteil
DN 25
Anschlussart Innengewinde
Anschluss Rp 1
Betriebsdruck max. 16 bar (PN 16)
Betriebstemperatur max. 90 Grad
Zertifizierung DIN-DVGW
Geräuschklasse 2
DN15 bis DN32
G-Gewinde ISO 228 Teil 1
Trinkwasserverordnung DIN EN 1717
Techn.- u. Zertifikatsänd. vorbehalten
Made in Germany
Fabrikat Schlösser
DIN-DVGW-Modell

VPE: 10
GTIN: 4044997110836
SCIP: 256b35b6-aecf-42d1-ae78-b4f435d1aa10

Produktdatenblatt

Explosionszeichnung

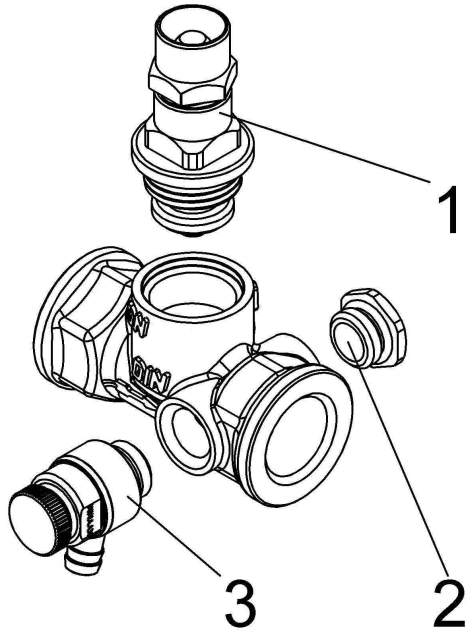

Ersatzteilliste

Pos.	Beschreibung	Artikel-Nr.
01	OBERTEIL 1" ROH	0018062500001
02	JS ENTLEERUNGSSTOPFEN MIT O-RING	0018360800001
03	JS ENTLEERUNGSVENTIL MIT O-RING	0018310800001

0018360800001

Beschreibung	Artikel-Nr.
JS ENTLEERUNGSSTOPFEN MIT O-RING	0018360800001
JS PROBENAHMEVENTIL MIT AUSLAUF-	0081320800001

Durchflussdiagramm

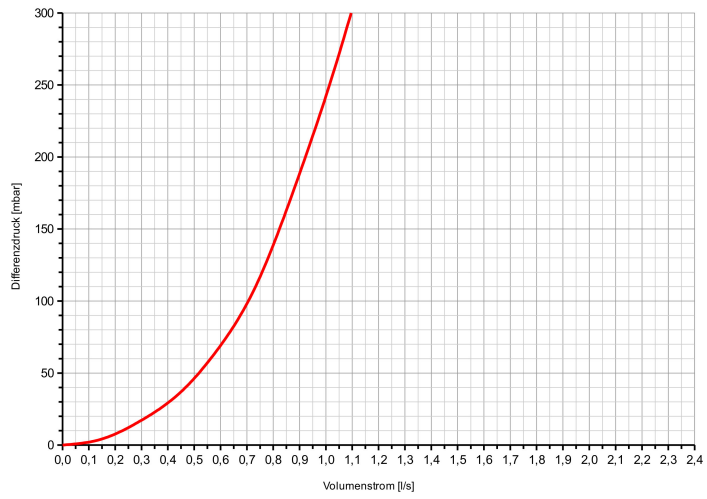

SCHLÖSSER Armaturen GmbH & Co. KG
info@schloesser-armaturen.de – www.schloesser-armaturen.de