D-Neo # 2367603200

Design by Bertrand Lejoly

Waschtisch

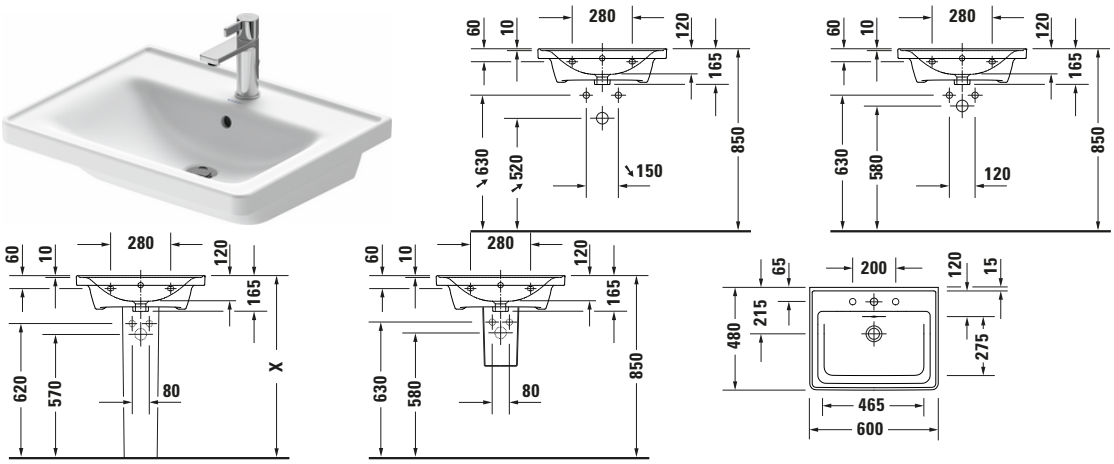

Basis Angaben

Langbezeichnung	Duravit D-Neo Waschtisch 600 mm Weiß Seidenmatt, Hahnlochbank, Überlauf – 2367603200

Spezifikationen

Farbe	
Farbwert	Weiß
Innenfarbe	Weiß
Aussenfarbe	Weiß
Glanzgrad	Seidenmatt
Glanzgrad Innen	Seidenmatt
Glanzgrad Außen	Seidenmatt
Überlauf	
Überlauf	✓
Material	
Material	Keramik

Features

Waschplatz	
Hahnlochbank	✓
Waschtisch	
Von unten glasiert	✓

Logistik

Artikelgewicht	0,999 kg

Passende Produkte

Passende Artikel

	Designsiphon **# 005036** Universal
	Push-open Ventil **# 0050524600** Universal
	Designsiphon **# 0050361000** Universal
	Designsiphon **# 0050364600** Universal
	Push-open Ventil **# 0050521000** Universal
	Push-open Ventil **# 005052** Universal
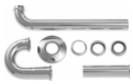	Röhrensiphon **# 0050260000** Universal
	Standsäule **# 085842** D-Neo
	Halbsäule **# 085843** D-Neo

Beschreibungstexte

Ausschreibungstext	Duravit D-Neo Waschtisch Weiß Seidenmatt 600 mm, Designer: Bertrand Lejoly, Sanitärkeramik, Wandhängend, Überlauf, Position Ablauf: Mitte, Von unten glasiert, Ablagefläche: , Anzahl Becken: 1, Beckenform: Rechteckig, Position Becken: Mitte, Weiß Seidenmatt, Geeignet für Möbel, Geeignet für Halbsäule, Geeignet für Standsäule, Hahnlochbank, CE-Kennzeichen-1: EN 14688, EAN Nr.: 4067116076547, Artikelgewicht: 0,999 kg, Beckenbreite: 465 mm, Beckentiefe: 275 mm, Abmessungen (Breite / Länge x Tiefe / Breite x Höhe): 600 x 480 x 165 mm, Artikel Nr.: 2367603200

Weitere Informationen finden Sie hier

https://pro.duravit.de/p/2367603200

Alle Zeichnungen enthalten alle notwendigen Maße (mm), die den üblichen Toleranzen unterliegen. Exakte Maße können nur am Produkt abgenommen werden.