Datenblatt



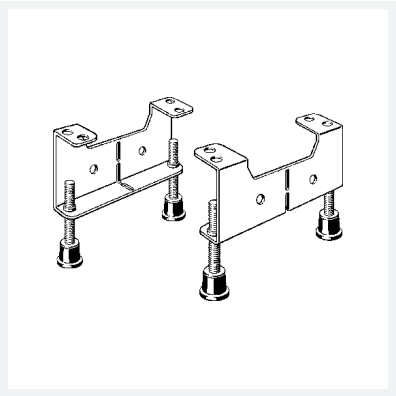

Advantix-Verstellfußset
- geeignet für Advantix-Duschrinnen-Grundkörper Modell 4980.10
- Baureihe bis 2015

Modell 4980.91

Artikel 660 673

Lieferung nur noch aus Lagervorrat

Eigenschaften

Anzahl im Set	AS	2
Gewicht	517 g	
Volumen	1036 cm^3	