AXOR

AXOR Uno
Einhebel-Waschtischmischer 190 mit Bügelgriff für Aufsatzwaschtische und Ablaufgarnitur
Oberfläche: **Polished Red Gold** Artikelnummer: **38032300**

Merkmale

- besteht aus: Einhebel-Waschtischmischer, Ablaufgarnitur
- ComfortZone 190
- Ausladung: 201 mm
- Auslaufhöhe: 189 mm
- Griffvariante: Bügelgriff
- Strahlart: Normalstrahl
- maximale Durchflussmenge bei 3 bar: 5 l/min
- Keramikmischsystem
- Temperaturbegrenzung einstellbar
- für Durchlauferhitzer geeignet
- unverschließbare Ablaufgarnitur
- Anschlussart: G ⅜ Anschlussschläuche
- Anschlussgröße: DN15
- EU-Taxonomie: max. 6 l/min - wesentlicher Beitrag (SC) möglich
- DVGW DW-6506CS0457
- PA-IX 7287/IO

Technologie

AirPower · EcoSmart · Comfort Zone · Quick Clean

Zertifikate / Nachhaltigkeit

DIN DVGW CERT

Produktabbildung

Maßzeichnung

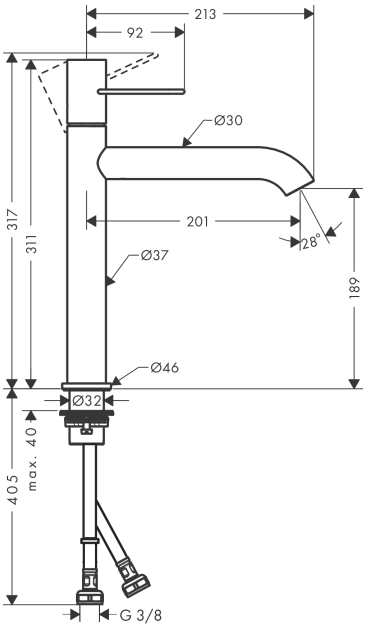

AXOR

AXOR Uno
Einhebel-Waschtischmischer 190 mit Bügelgriff für Aufsatzwaschtische und Ablaufgarnitur
Oberfläche: **Polished Red Gold** Artikelnummer: **38032300**
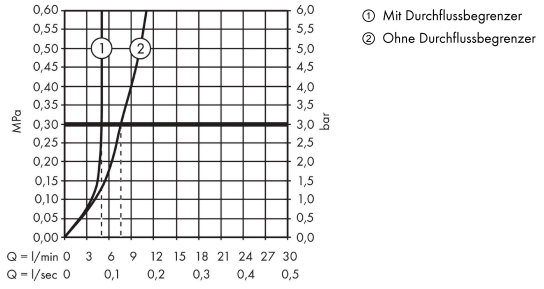
Durchflussdiagramm