Artikelgruppe 1 **STANDKONSOLEN**

Standfix
für Stahl-, Guss- und Röhrenradiatoren ohne / mit Schallschutz

Vorteile:
- Universell einsetzbar für alle Bautiefen
- Konsole höhenverstellbar
- Kurze Montagezeit
- Hohe Belastungswerte
- Fensterbankträger im Standrohr montierbar

Produktmerkmale:
- Alle Metallteile verzinkt
- Fuß pulverbeschichtet weiß
- Schallisolierend (Satz 10-329)

Zubehör:
Rosetten und Fensterbankträger (siehe Seiten 21, 22 und 58)

Satz 10-328 / 10-329

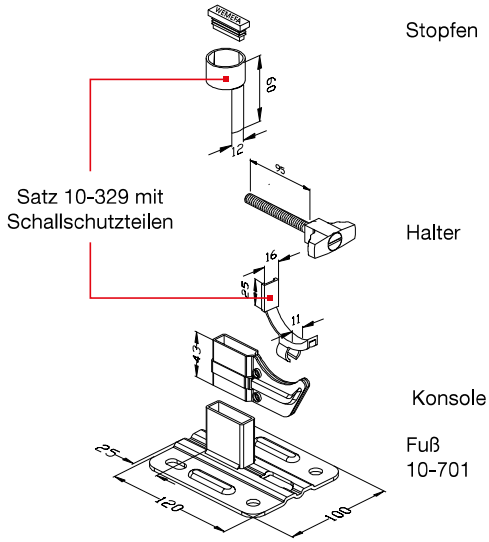

Satz 10-328 / 10-329 besteht aus Fuß, Konsole, Halter und Stopfen

Rohr separat bestellen (siehe Seite 15)

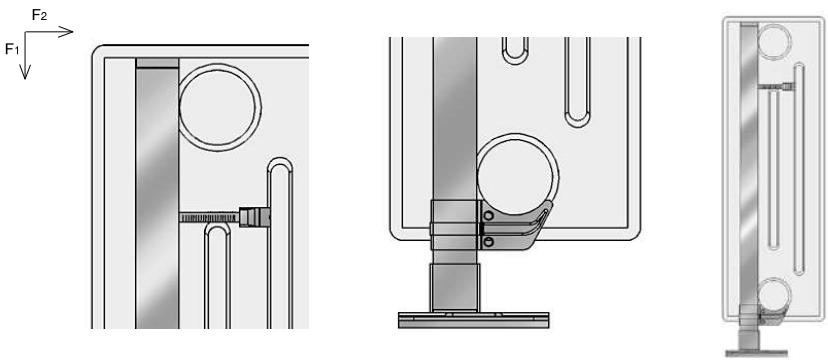

Bestell-nummer	Empf. max. Belastung pro Konsole bei einer Rohrlänge von 360 mm		
	F1 [N]	F2 [N]	
10-328	700	600	20
10-329	700	600	20

Rohrlängen für Standfix Sätze (seperat zu bestellen)

Länge [mm]	360	460	510	560	610	660
Bestell-Nr.	10-1-360	10-1-460	10-1-510	10-1-560	10-1-610	10-1-660
Länge [mm]	710	760	860	960	1060	1160
Bestell-Nr.	10-1-710	10-1-760	10-1-860	10-1-960	10-1-1060	10-1-1160