hansgrohe

**AXOR Citterio**
**Einhebel-Bidetmischer mit Hebelgriff und Zugstangen-Ablaufgarnitur - Rautenschliff**
Oberfläche: **Brushed Red Gold** Artikelnummer: **39201310**

## Beschreibung

**Merkmale**

- besteht aus: Einhebel-Bidetmischer, Ablaufgarnitur
- Ausladung: 112 mm
- Auslaufhöhe: 73 mm
- mit Festauslauf
- Kugelgelenk-Luftsprudler
- Strahlart: Laminarstrahl
- Maximale Durchflussmenge bei 3 bar: 7,2 l/min
- Keramikmischsystem
- Zugstangen-Ablaufgarnitur G 1 ¼

## Artikeldetails

| | |
|---|---|
| TEAM-Nr. | 757925.235 |
| Preis exkl. MwSt. | 970.00 CHF |

## Zertifikate / Nachhaltigkeit

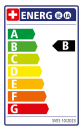


## Produktabbildung

## Maßzeichnung

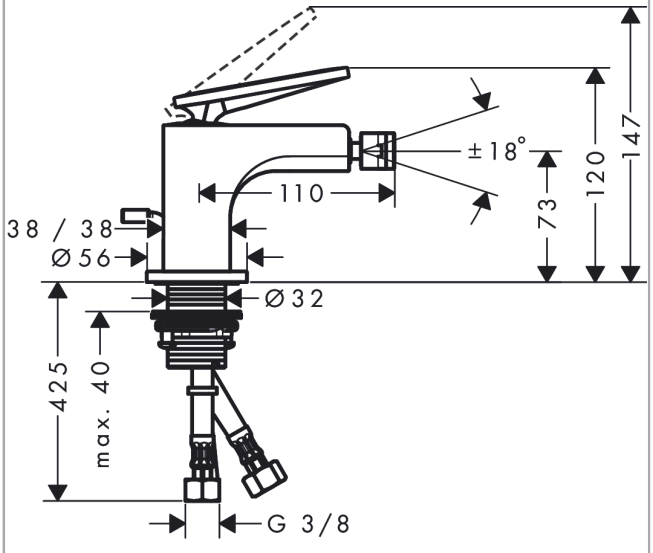

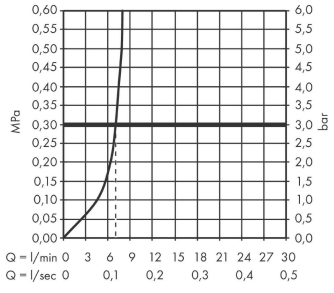
## Durchflussdiagramm