Produktdatenblatt

0011058000001 JS DURCHGANGSVENTIL,MUFFENANSCHL.

Produktabbildung



Masszeichnung

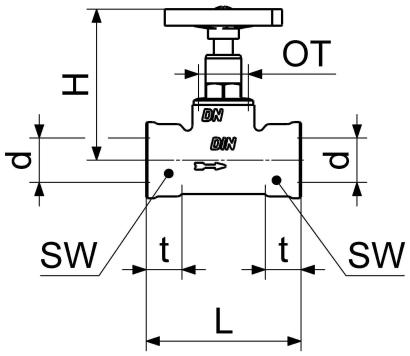

Produktbeschreibung

Durchgangsventil
Anschluss: IG, ohne Entleerung
steigende Spindel
DN 80
Anschluss Rp 3

Ausschreibungstext

0011058000001
Schlösser Durchgangsventil
Anschluss: IG, ohne Entleerung
steigende Spindel
Werkstoff nach TrinkwV und UBA
Gehäuse Messing
Oberteil Messing
Dichtungen EPDM
Griffwerkstoff Polyamid
DN 80
Anschlussart Innengewinde
Anschluss Rp 3
Betriebsdruck max. 16 bar (PN 16)
Betriebstemperatur max. 90 Grad
G-Gewinde ISO 228 Teil 1
Trinkwasserverordnung DIN EN 1717
Ventil nach Absprache auch mit
PTFE-Dichtung lieferbar, Endnummer -002
Techn.- u. Zertifikatsänd. vorbehalten
Made in Germany
Fabrikat Schlösser
Marktmodell

VPE: 1
GTIN: 4044997110430
SCIP: f4b445ea-c69f-439c-9be5-4a5e007f9dc0

SCHLÖSSER Armaturen GmbH & Co. KG
info@schloesser-armaturen.de – www.schloesser-armaturen.de

Produktdatenblatt

Explosionszeichnung

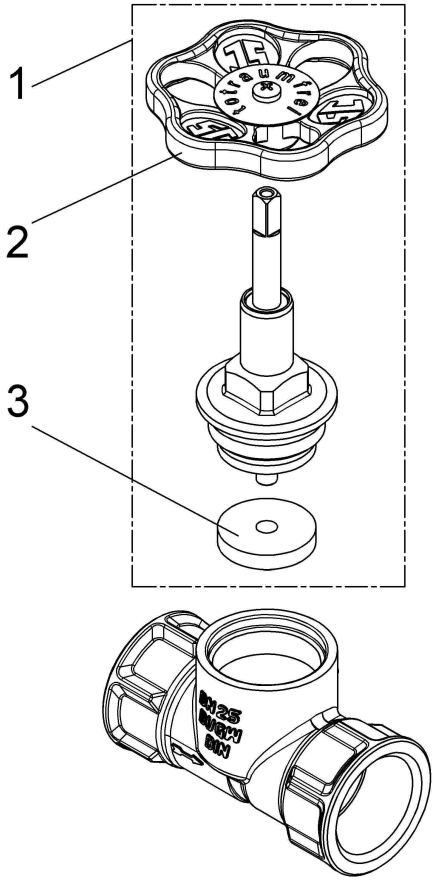

Ersatzteilliste

Pos.	Beschreibung	Artikel-Nr.
01	JS FETTKAMMER-OT F. SCHRAEGSITZV.	0018148000001
02	JS HANDRAD MIT SCHRAUBE+BUTTON	0018591000001
03	JS KEGELDICHTUNG F. DURCHGANG-UND	0018608000001

0018591000001

Beschreibung	Artikel-Nr.
JS HANDRAD MIT SCHRAUBE+BUTTON	0018591000001

SCHLÖSSER Armaturen GmbH & Co. KG
info@schloesser-armaturen.de – www.schloesser-armaturen.de