Edition 90 Square
59109010000 Einhebel-Bidetmischer

PRODUKT

ZEICHNUNG

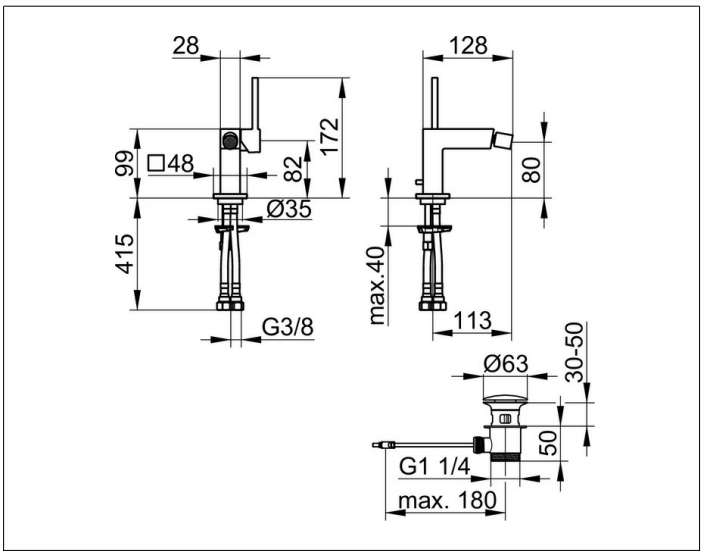

PRODUKTBESCHREIBUNG

mit Zugstangen-Ablaufgarnitur 1 1/4 Zoll,
Einlochmontage mit Schnell-Montage-System,
Mischwasserkartusche mit keramischen Dichtscheiben,
Kugelgelenk, Luftsprudler Cache TJ M 18,5x1,
Druckschläuche 435 mm, G 3/8 Zoll,
Durchflussmenge begrenzt auf 7,6 l/min.

OBERFLÄCHE

verchromt

AUSSCHREIBUNGSTEXT

KEUCO, EDITION 90, Einhebel-Bidetmischer, Art. Nr.: 59109010000,
Einhebel-Bidetmischer mit eckiger Rosette in hochglanzverchromter Oberfläche ,
mit Zugstangen-Ablaufgarnitur mit G 1 1/4 Zoll Anschlussgewinde,
Die klare Formensprache im 90-Grad-Winkel in Kombination
mit der quadratischen Rosette ist das herausstechende Designelement der Edition 90 SQUARE,
Design: eckig, Standmontage, Material: entzinkungsarmes Messing, verchromt,
Gesamthöhe: 174mm, Höhe bis Unterkante Strahlregler: 82mm,
Breite: 48mm, Ausladung: 128mm, 48 x 48 x 6mm,
Montageart: Einlochmontage mit Schnell-Montage-System,
Kartusche: hochwertige Mischwasserkartusche mit keramischen Dichtscheiben,
Einhebelmischer, Luftsprudler cache TT M 18,5x1 mit Kugelgelenk,
Durchflussmenge begrenzt auf 7,6 l/min,
geräuschgeprüft, DVGW Zertifiziert