0039501500018 JS RUECKLAUFVERSCHRAUBUNG DN15

Produktabbildung



Masszeichnung

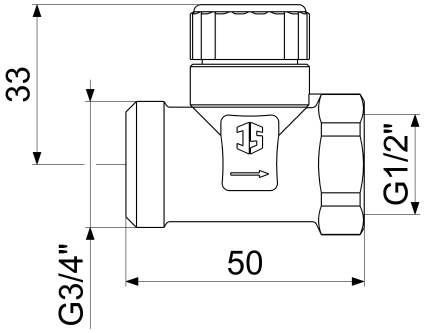

Produktbeschreibung

Rücklaufverschraubung
Durchgangsform
MS-blank
DN 15
Eingang: Außengewinde
Ausgang: Innengewinde
d1 = G3/4"
d2 = G1/2"

Ausschreibungstext

0039501500018
Schlösser Rücklaufverschraubung
Durchgangsform
MS-blank
Gehäuse Messing
Oberteil Messing
Kegeldichtung metallisch
O-Ring EPDM
DN 15
Eingang: Außengewinde
Ausgang: Innengewinde
d1 = G3/4"
d2 = G1/2"
L1 = 50mm
H = 33mm
Betriebsdruck max. 10 bar (PN 10)
Betriebstemperatur max. 120 Grad
ph-Wert zulässiger Bereich 4 bis 9,5
G-Gewinde ISO 228 Teil 1
Techn.- u. Zertifikatsänd. vorbehalten
Fabrikat Schlösser

VPE: 50
GTIN: 4044997139356
SCIP: a86a222a-9371-4855-abd0-984c7d27ad49

SCHLÖSSER Armaturen GmbH & Co. KG
info@schloesser-armaturen.de – www.schloesser-armaturen.de

Produktdatenblatt

Explosionszeichnung

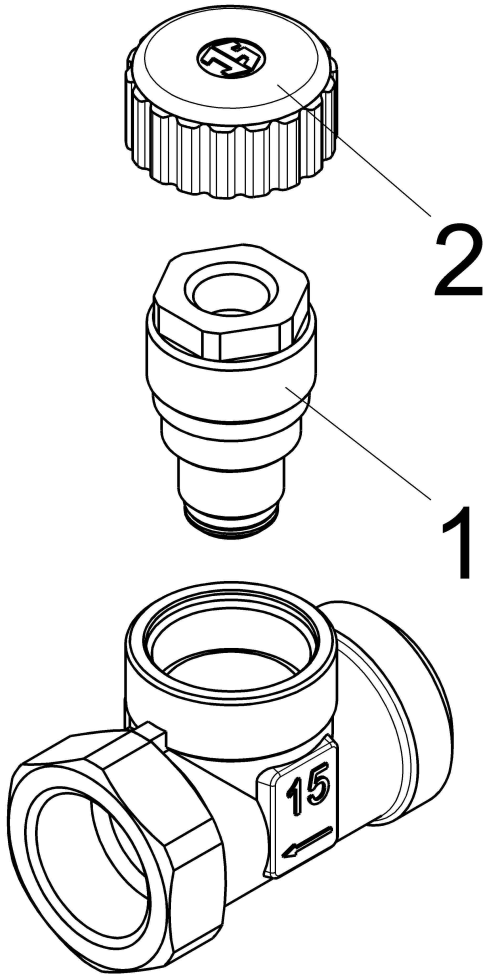

Ersatzteilliste

Pos.	Beschreibung	Artikel-Nr.
01	OBERTEIL RA-75 Z.Nr. 3810.10(2)	0039000000001
02	VERSCHRAUBKAPPE 1/2" ROH	0039280000001

0033220000001

Beschreibung	Artikel-Nr.
JS THERMOMETER MESSBEREICH 0-80GR	0033220000001

Beschreibung	Artikel-Nr.
JS THERMOMETER MESSBEREICH 0-80GR	0033220000001

SCHLÖSSER Armaturen GmbH & Co. KG
info@schloesser-armaturen.de – www.schloesser-armaturen.de