EBA 40508 LINE^{PLUS} PURE/ACCENT (Stand 09.05.2018)

A

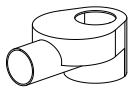

nach DIN

B

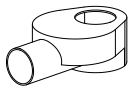

C

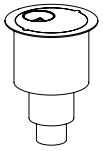

nach DIN
(optional)

C[1]

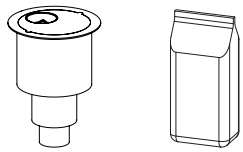

- Ansatzkleber / adhesive
- SH 32310 / DIN EN 12004 C2FT

≤ 1m²

> 1 m²

- Kleber / adhesive
- SH 32350

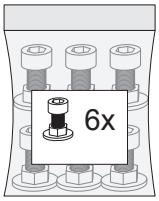

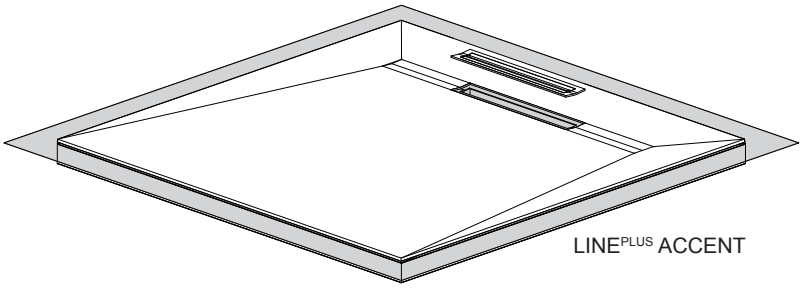

LINE^{PLUS} ACCENT

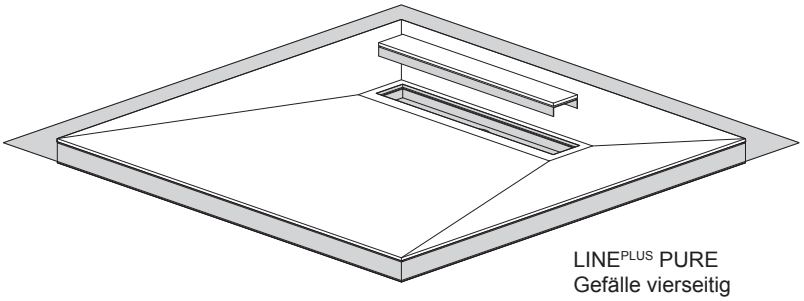

LINE^{PLUS} PURE
Gefälle vierseitig

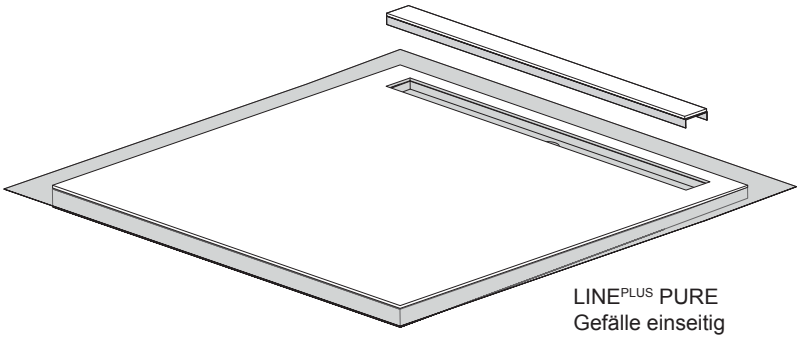

LINE^{PLUS} PURE
Gefälle einseitig

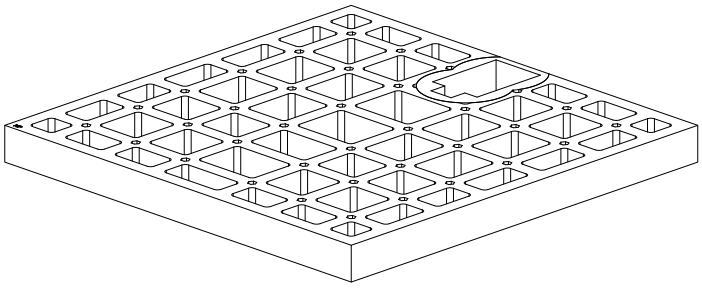

A C

s = 80 mm

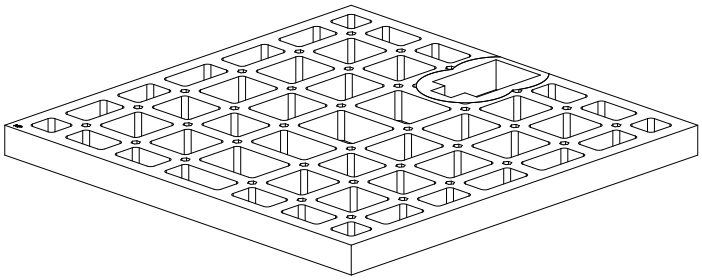

B C

s = 65 mm

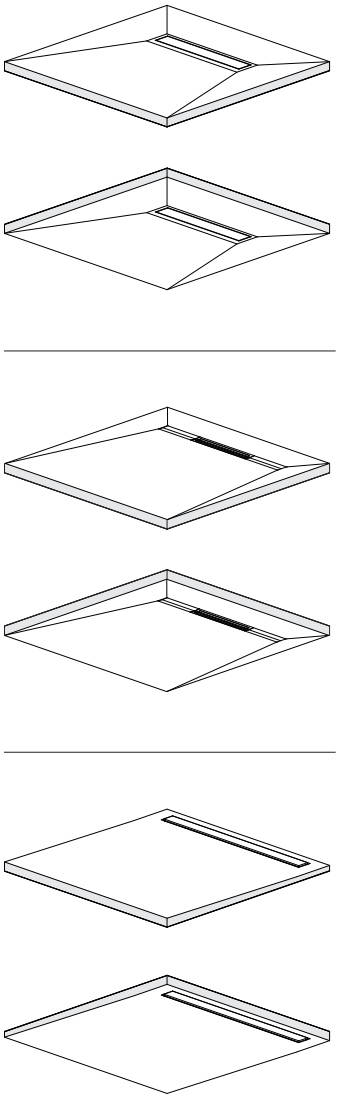

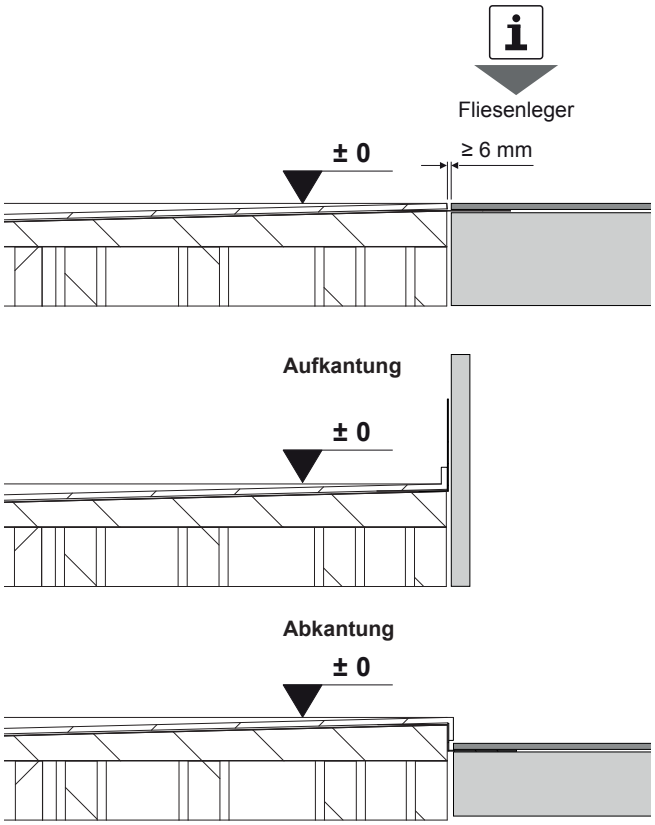
Fliesenleger
± 0
≥ 6 mm
Aufkantung
± 0
Abkantung
± 0

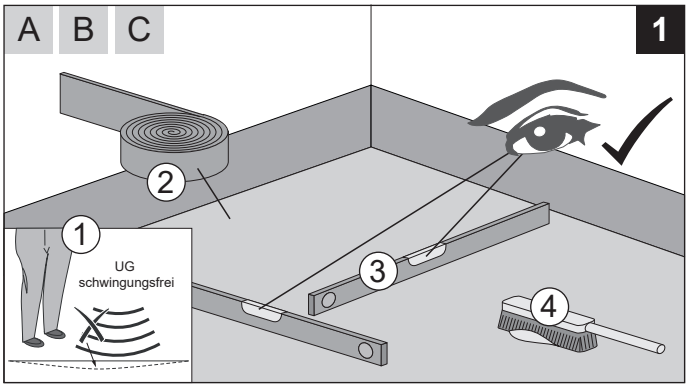
A B C
1
2
1
UG
schwingungsfrei
3
4

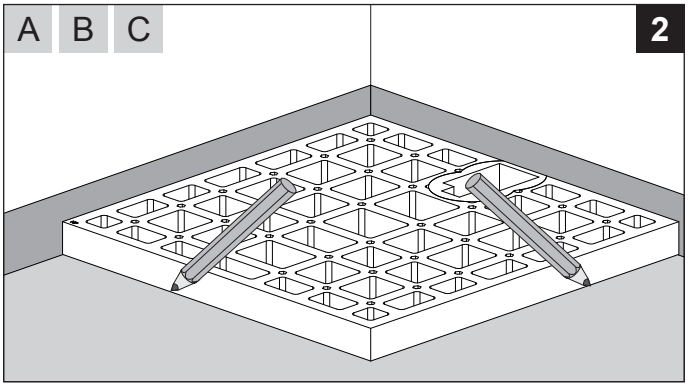
A B C
2

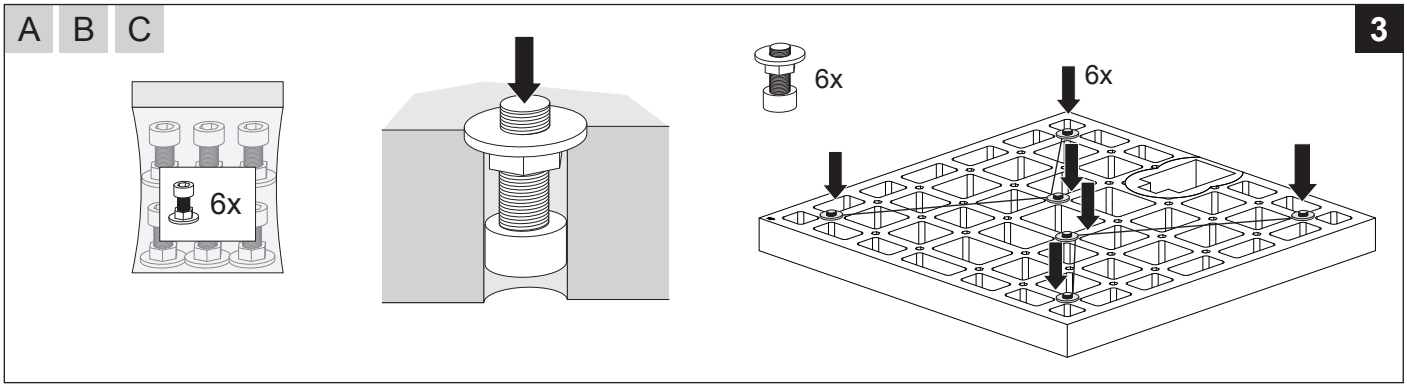
A B C
3
6x
6x
6x

- 2 -

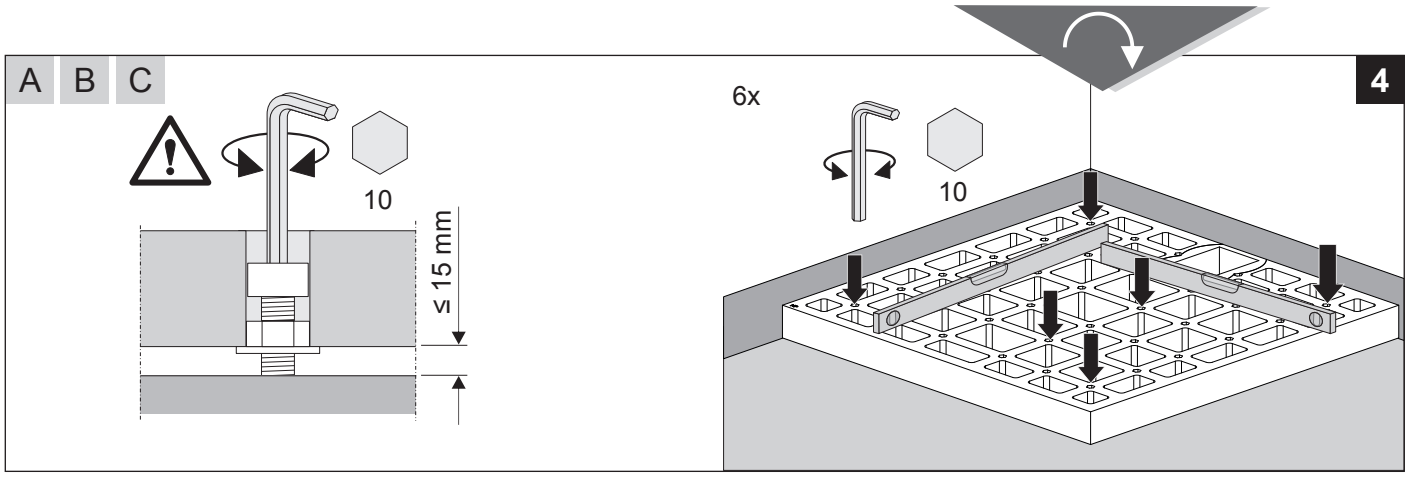
A B C
4
10
≤ 15 mm
6x
10

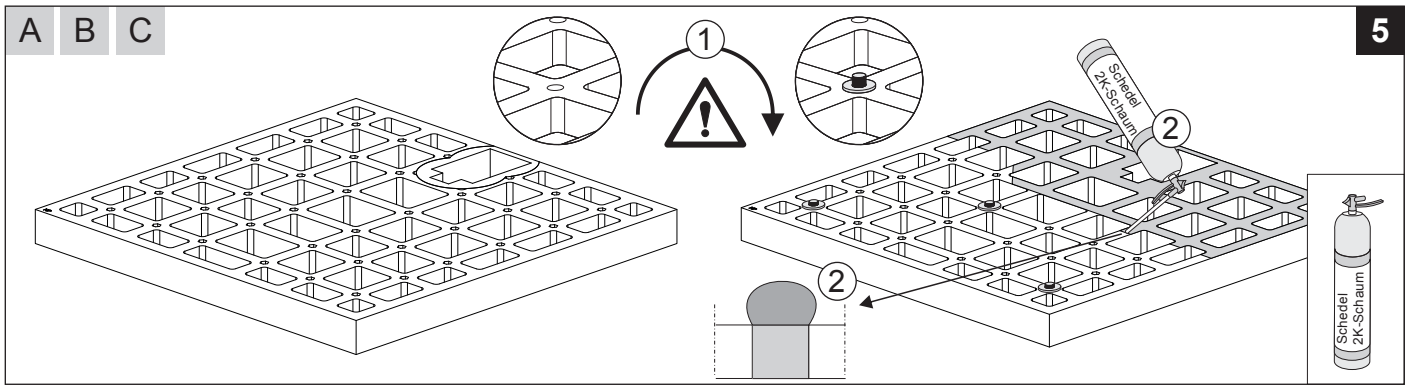
A B C
5
1
2
Schedel 2K-Schaum
2
Schedel 2K-Schaum

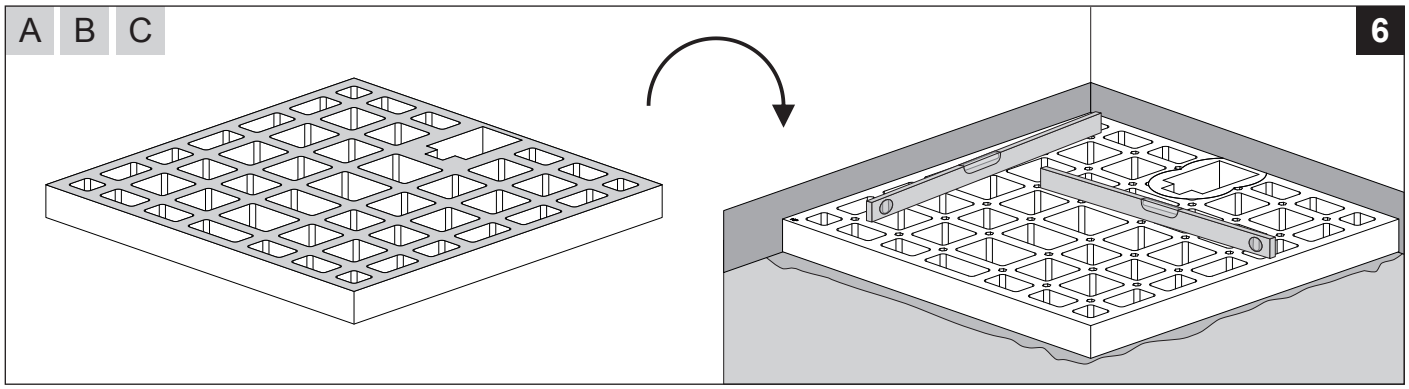
A B C
6

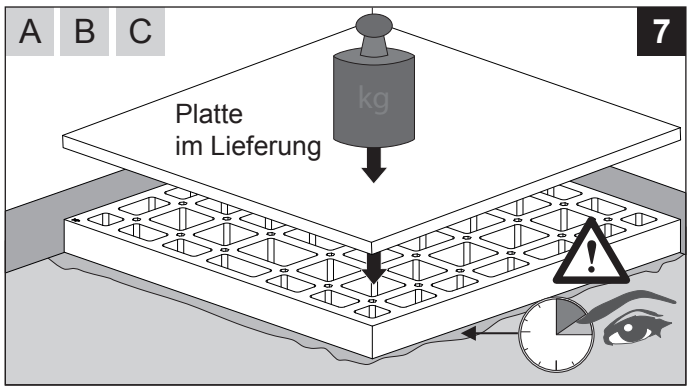
A B C
7
Platte
im Lieferung
kg

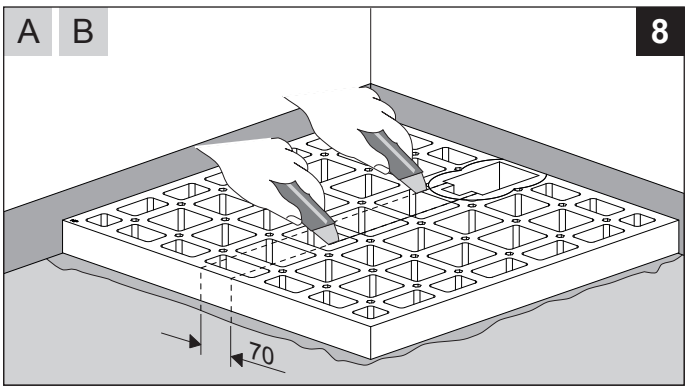
A B
8
70

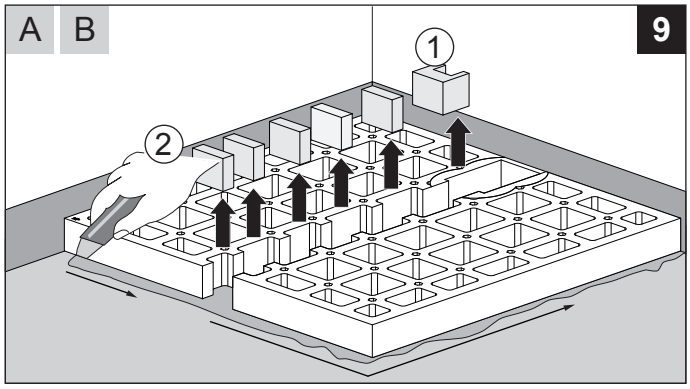
A B
9
1
2

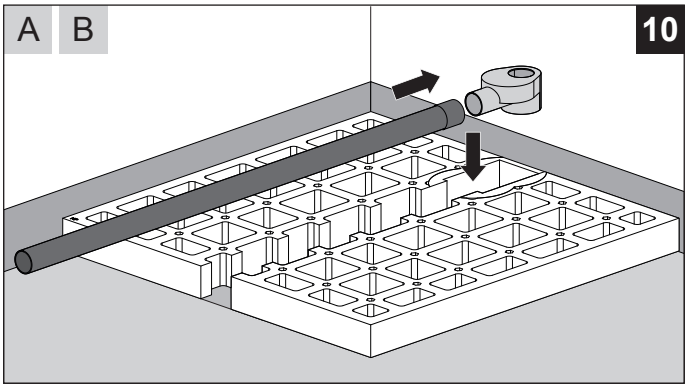
A B
10

- 3 -

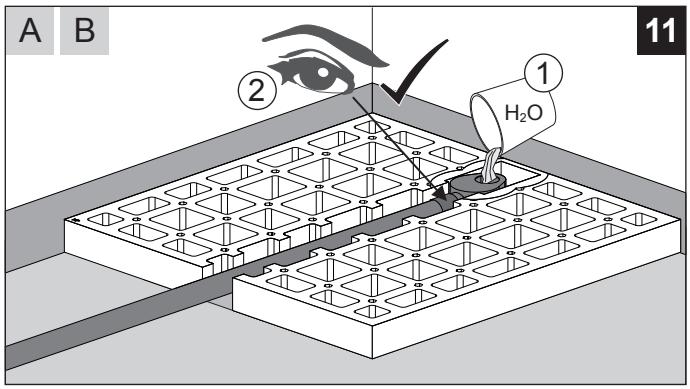
A B
11
1
2
H_2O

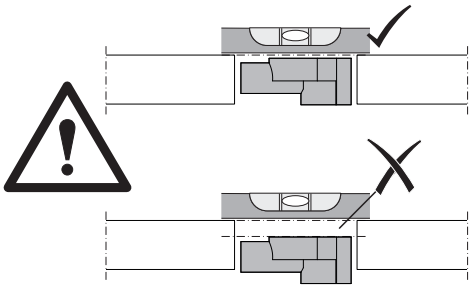

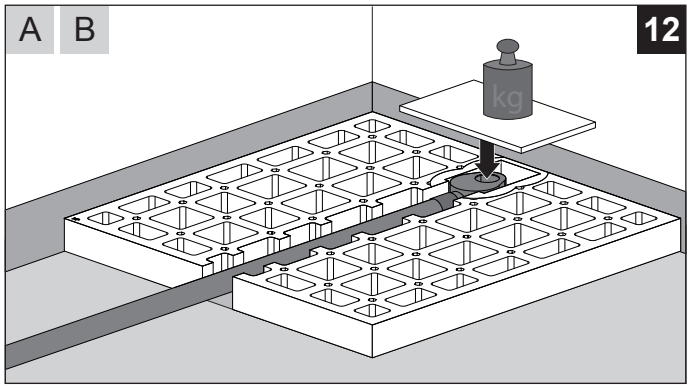
A B
12
kg

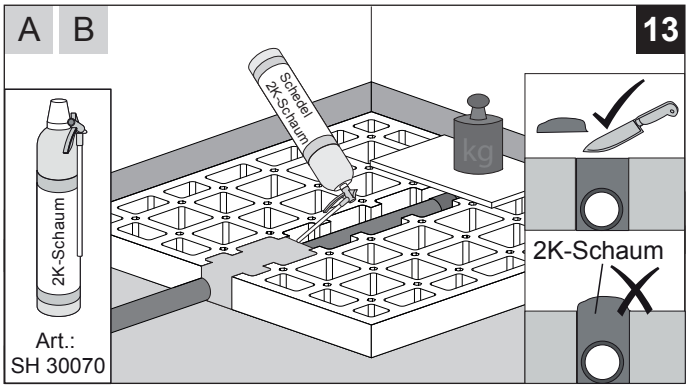
A B
13
Scheidel
2K-Schaum
kg
2K-Schaum
Art.:
SH 30070
2K-Schaum

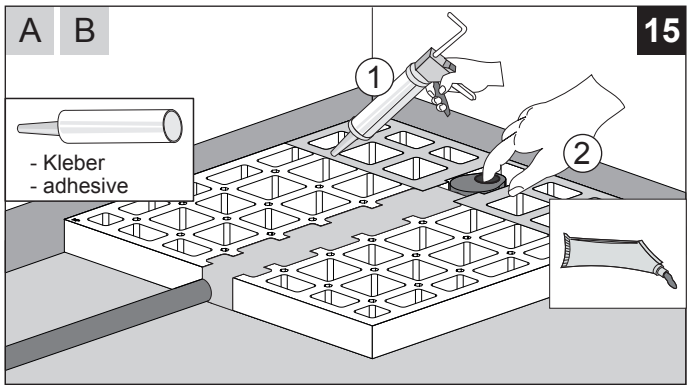
A B
15
1
2
- Kleber
- adhesive

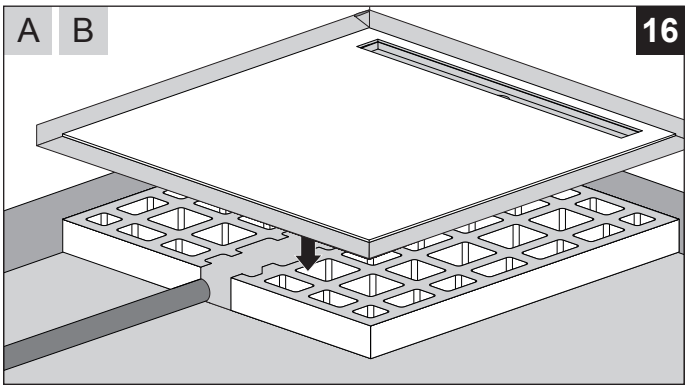
A B
16

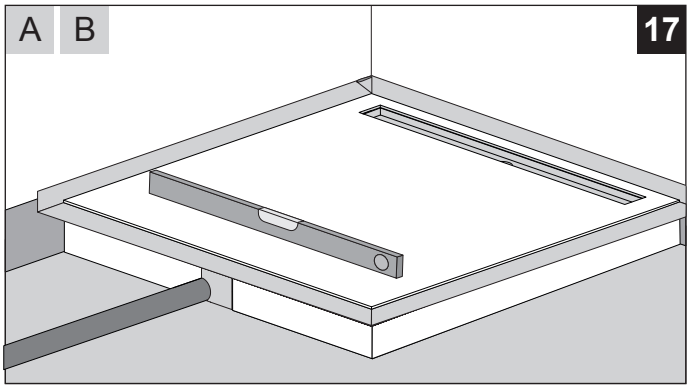
A B
17

- 4 -

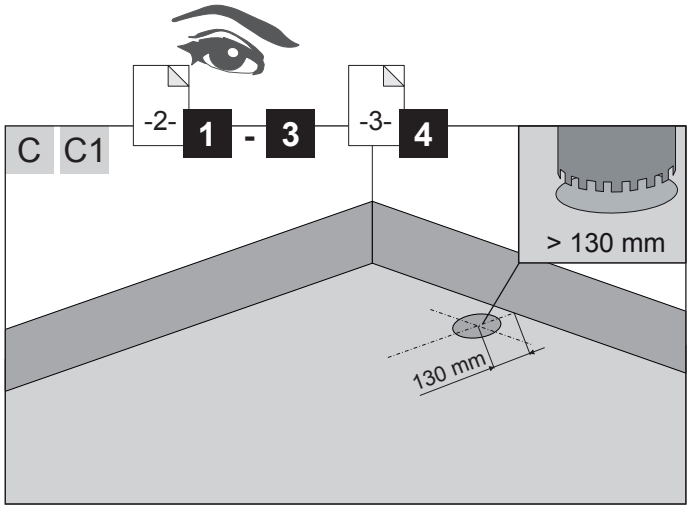
C C1
-2- 1 - 3
-3- 4
> 130 mm
130 mm

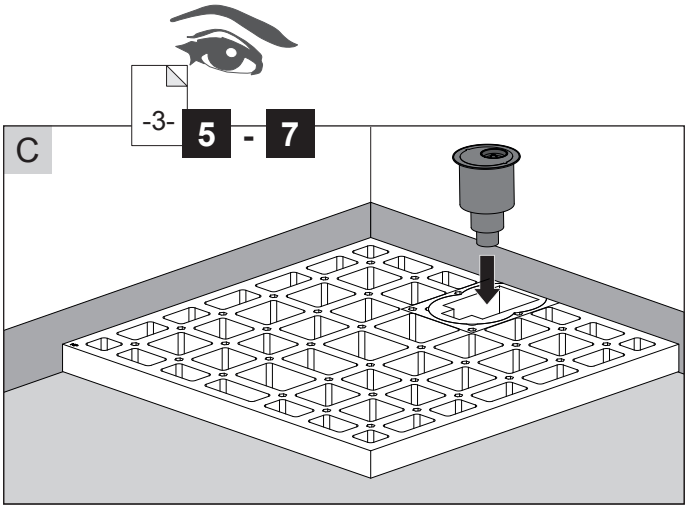
C
-3- 5 - 7

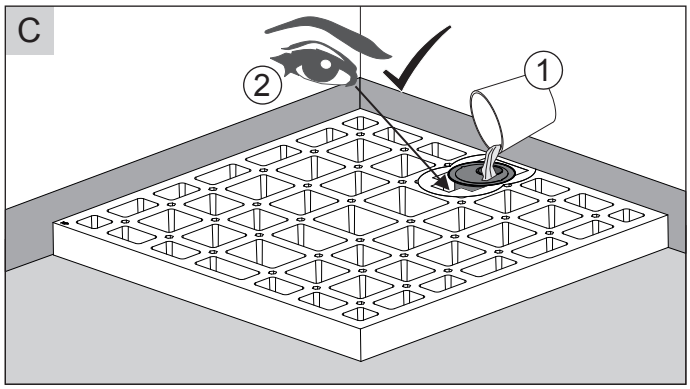
C
2
1

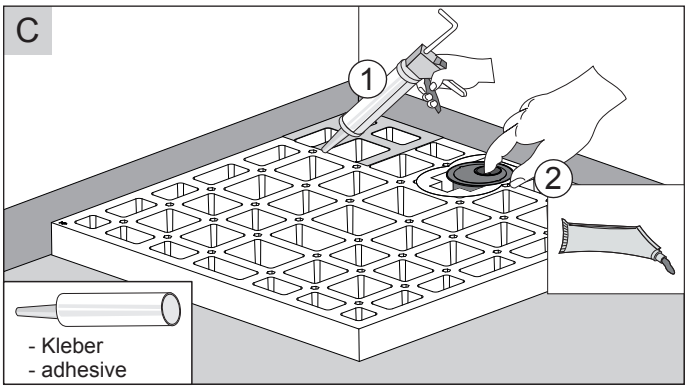
C
1
2
- Kleber
- adhesive

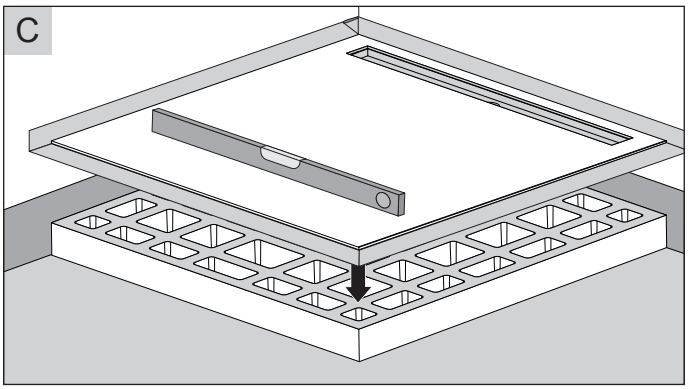
C

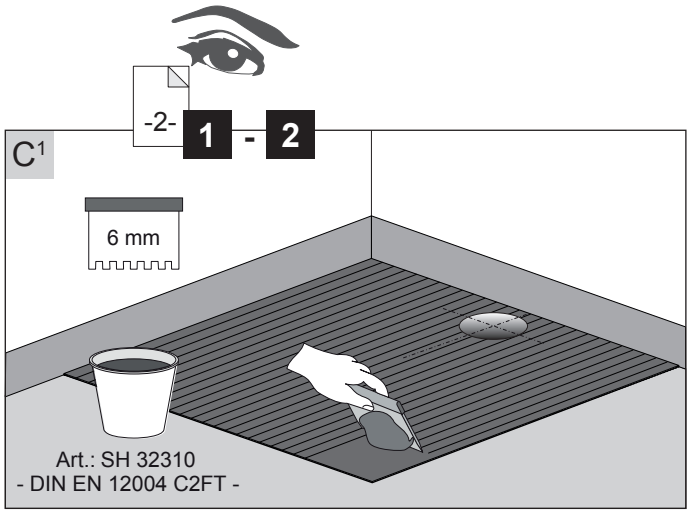
-2- 1 - 2
C1
6 mm
Art.: SH 32310
- DIN EN 12004 C2FT -

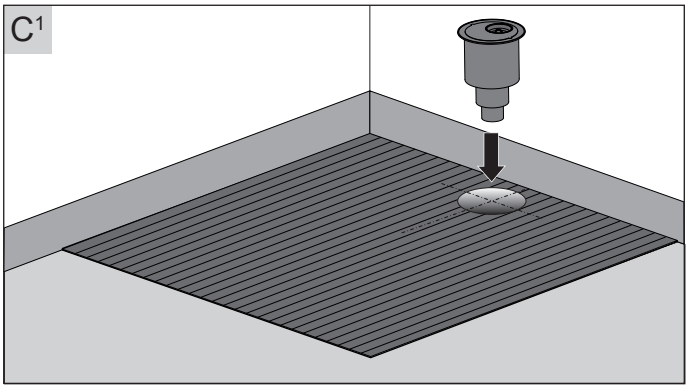
C1

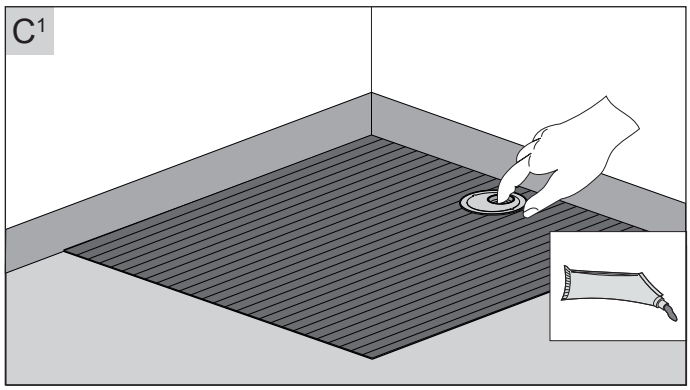
C1

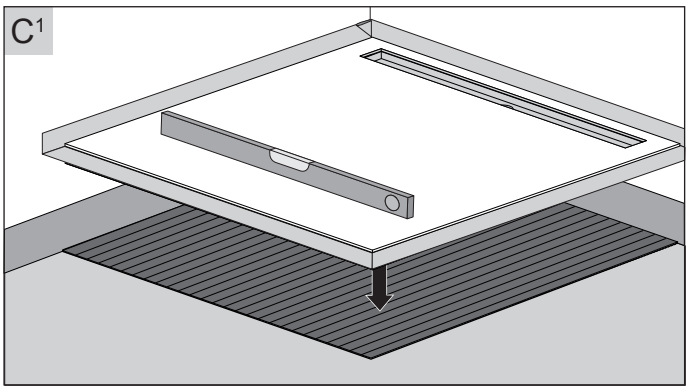
C1

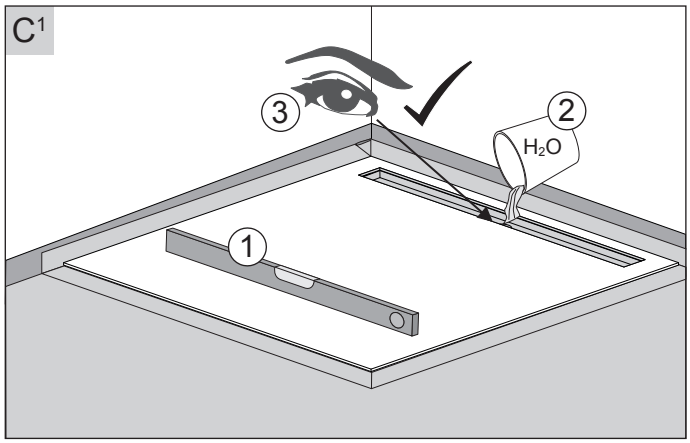

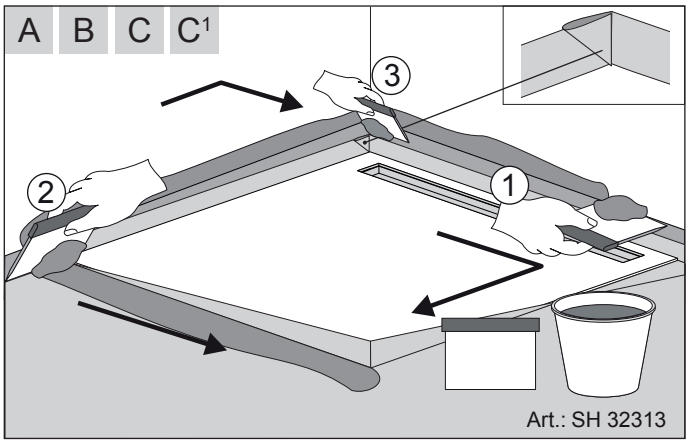

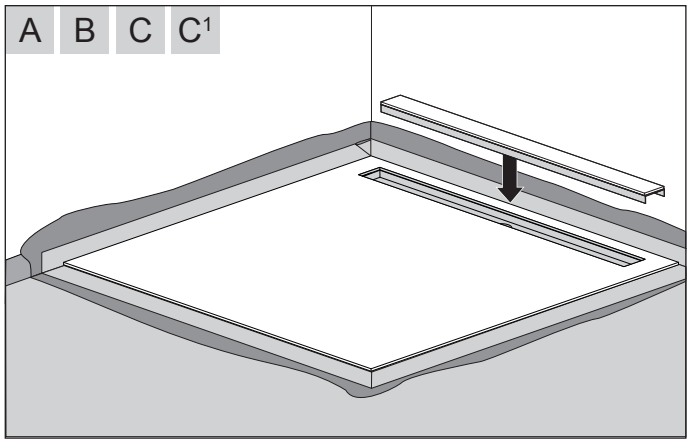

- 6 -