0047041500101 JS THERMOSTAT-OBERTEIL STANDARD

Produktabbildung



Masszeichnung

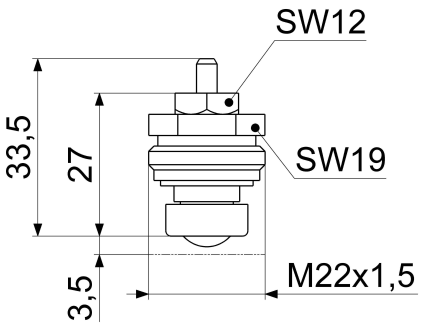

Produktbeschreibung

Thermostat-Oberteil
DN 10, DN 15, DN 20
d = M22 x 1,5
Standard

Ausschreibungstext

0047041500101
Schlösser Thermostat-Oberteil
Werkstoff Messing
Dichtungen EPDM
DN 10, DN 15, DN 20
d = M22 x 1,5
Hub 3,5mm
Betriebsdruck max. 10 bar (PN 10)
Betriebstemperatur max. 120 Grad
ph-Wert zulässiger Bereich 4 bis 9,5
für Ventilbaureihen 4700, 4705, 4706, 4780, 4640, 4650
Techn.- u. Zertifikatsänd. vorbehalten
Fabrikat Schlösser
Modell Standard

VPE: 1
GTIN: 4044997141137
SCIP: e63c3c92-65ce-48b7-9e34-50142f535de8

Produktdatenblatt

SCHLÖSSER Armaturen GmbH & Co. KG
info@schloesser-armaturen.de – www.schloesser-armaturen.de