PRODUKTDATENBLATT

KEUCO

Royal Modular 2.0
800321090000000 Spiegelschrank

PRODUKT

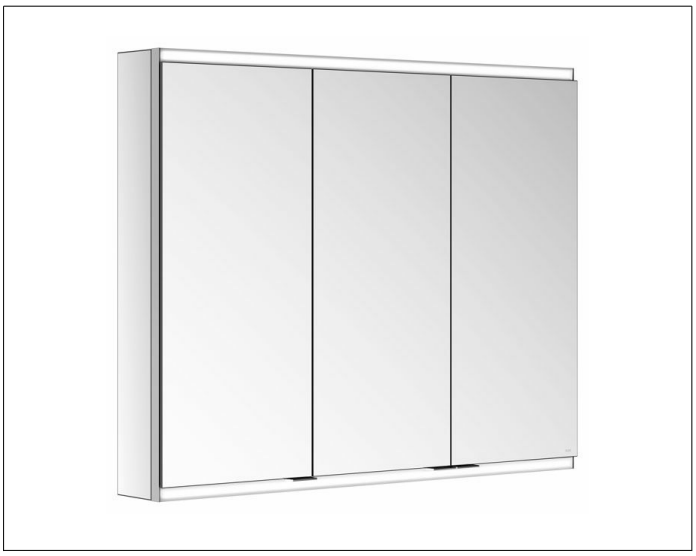

ZEICHNUNG

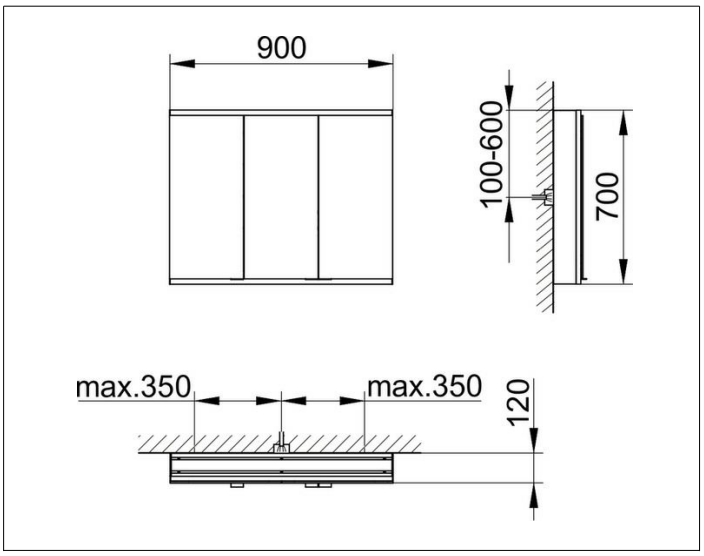

EEK: C ,

OBERFLÄCHE
silber-eloxiert

ABMESSUNG
900 x 700 x 120 mm