FORMAT DESIGN

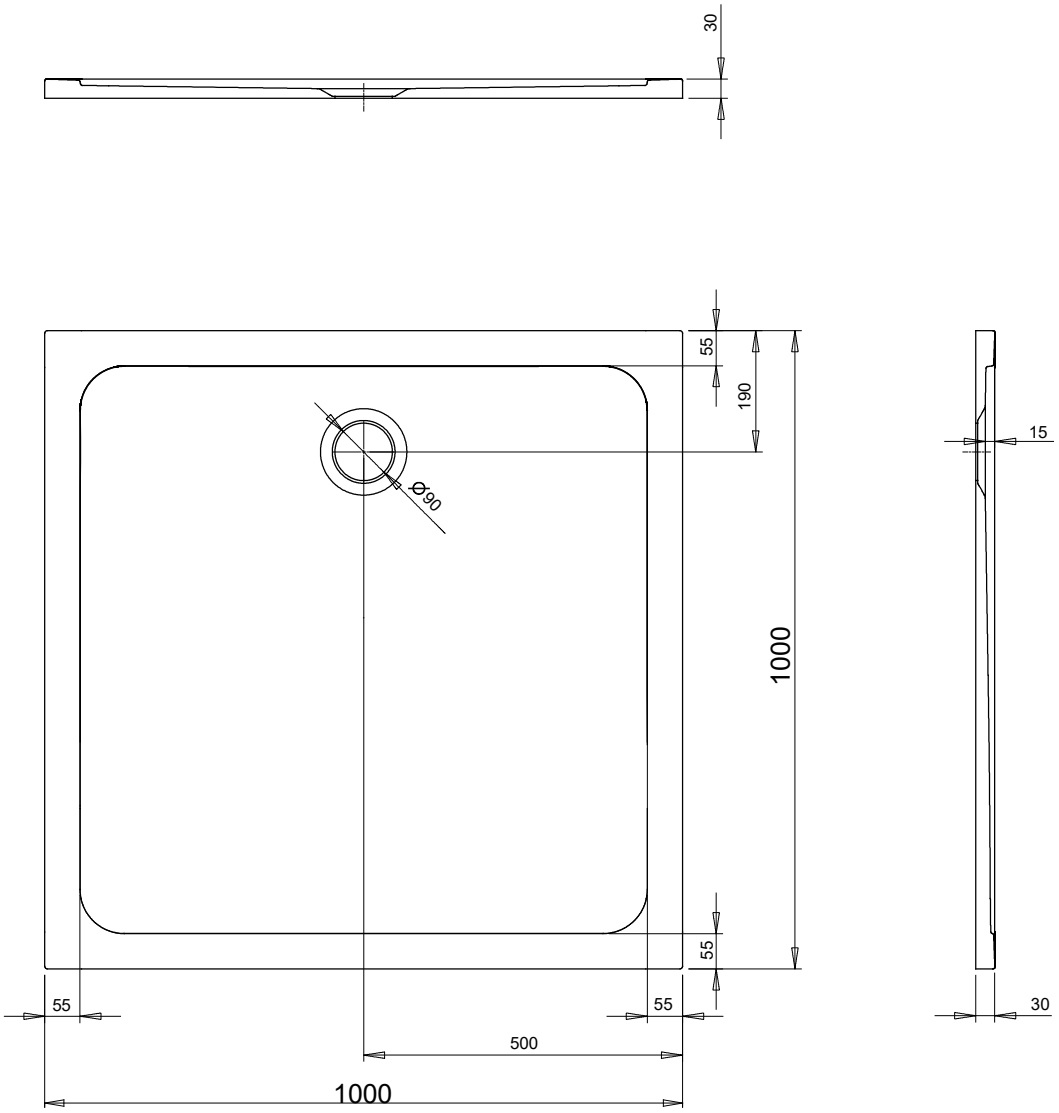

FORMAT Design Mineralguss Duschwanne ohne Antirutsch 1000x1000
Art.-Nr.1338xA
Alle Maßangaben in mm. Technische Änderungen vorbehalten