hansgrohe

AXOR Citterio
Einhebel-Bidetmischer mit Zugstangen-Ablaufgarnitur
Oberfläche: **Brushed Brass** Artikelnummer: **39210950**

Beschreibung

Merkmale

- besteht aus: Einhebel-Bidetmischer, Ablaufgarnitur
- Ausladung: 112 mm
- Auslaufhöhe: 74 mm
- mit Festauslauf
- Kugelgelenk-Luftsprudler
- Strahlart: Laminarstrahl
- Maximale Durchflussmenge bei 3 bar: 7,2 l/min
- Keramikmischsystem
- Zugstangen-Ablaufgarnitur G 1 ¼
- Geräuschgruppe: I
- Durchflussklasse: O
- PA-IX 19465/IO

Artikeldetails

TEAM-Nr.	757560.237
Preis exkl. MwSt.	1111.00 CHF

Zertifikate / Nachhaltigkeit

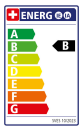

Produktabbildung

Maßzeichnung

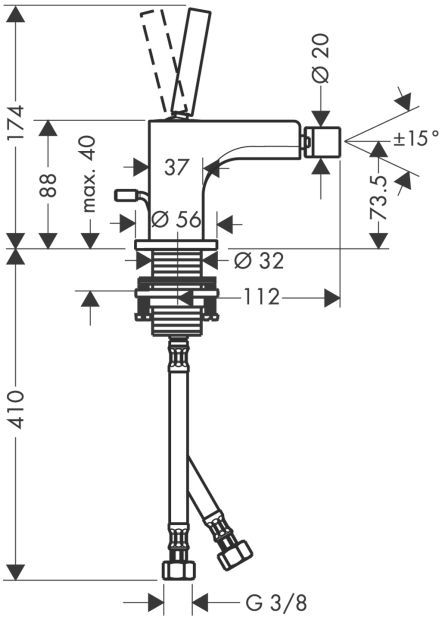
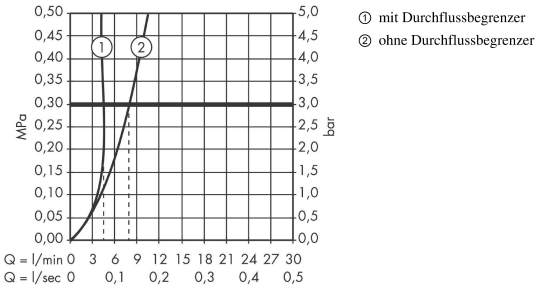
Durchflussdiagramm