Produktdatenblatt

0011302000001 JS KESSELENTLEERVENTIL, DN20

Produktabbildung



Masszeichnung

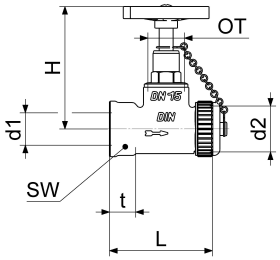

Produktbeschreibung

Kesselentleerventil
Eingang: Innengewinde
Ausgang: Kappe und Kette
DN 20
Anschluss Rp 3/4
Geräuschklasse 2
DN15 bis DN32

Ausschreibungstext

0011302000001
Schlösser Kesselentleerventil
Eingang: Innengewinde
Ausgang: Kappe und Kette
Werkstoff nach TrinkwV und UBA
Gehäuse Messing
Oberteil Messing
Dichtungen EPDM
Griffwerkstoff Polyamid
DN 20
Anschluss Rp 3/4
Betriebsdruck max. 16 bar (PN 16)
Betriebstemperatur max. 90 Grad
Geräuschklasse 2
DN15 bis DN32
G-Gewinde ISO 228 Teil 1
Trinkwasserverordnung DIN EN 1717
Techn.- u. Zertifikatsänd. vorbehalten
Made in Germany
Fabrikat Schlösser
Marktmodell

VPE: 10
GTIN: 4044997110959
SCIP: 84a2540c-197b-465a-8c40-4f3fa356abde

SCHLÖSSER Armaturen GmbH & Co. KG
info@schloesser-armaturen.de – www.schloesser-armaturen.de

Produktdatenblatt

Explosionszeichnung

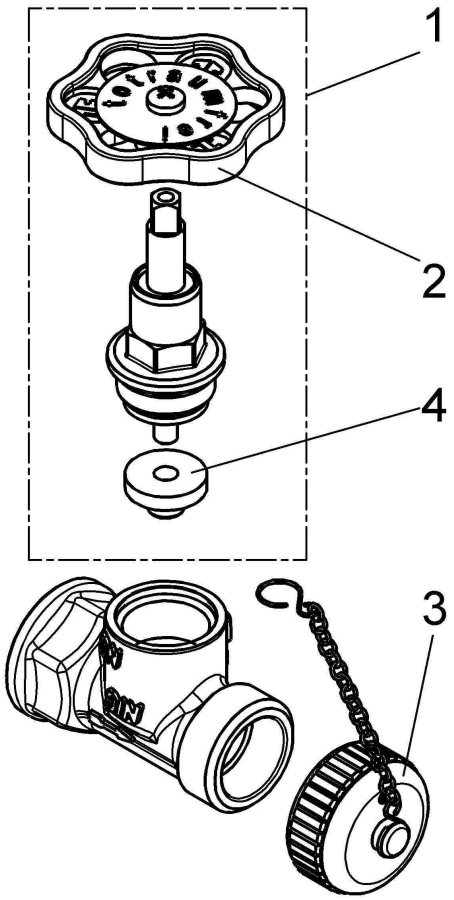

Ersatzteilliste

Pos.	Beschreibung	Artikel-Nr.
01	JS FETTKAMMER-OT,DURCHG./SCHRAEG.	0018012000001
02	JS HANDRAD MIT SCHRAUBE+BUTTON	0018590700002
03	JS VERSCHLUSSKAPPE MIT KETTE	0018842000001
04	JS KEGELDICHTUNG F. DURCHGANG-UND	0018602000001

0018842000001

Beschreibung	Artikel-Nr.
JS VERSCHLUSSKAPPE MIT KETTE	0018842000001
JS HANDRAD MIT SCHRAUBE+BUTTON	0018590700002

Durchflussdiagramm

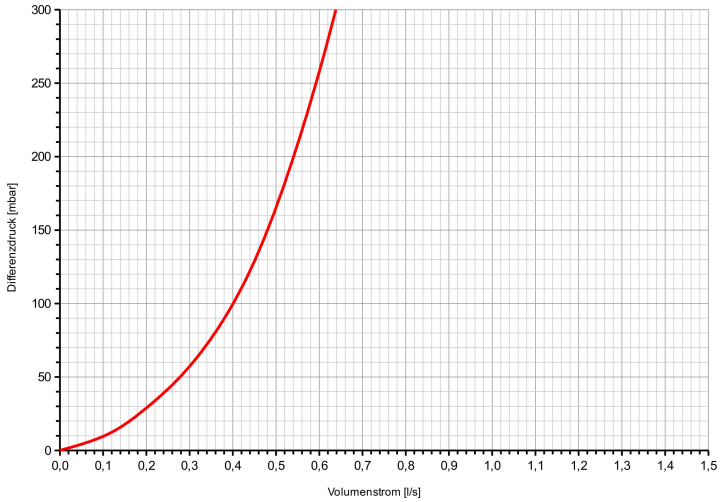

SCHLÖSSER Armaturen GmbH & Co. KG
info@schloesser-armaturen.de – www.schloesser-armaturen.de